ESPECIALISTAS EN OLEOHIDRÁULICA

Válvulas Control Dirección - Placas Base

Avda. Carlos Marx, 80 - Pol.Ind. Horno de Alcedo
46026 Valencia (ESPAÑA)
Tel.+34 96 318 20 10 - Fax. +34 96 318 22 75
comercial@teconasa.com
www.teconasa.com

VALVULAS CONTROL DIRECCION - PLACAS BASE

TIPO: AD2E CETOP2 NG4

PILOTAJE ELECTRICO

Referencia	Caudal	Presión	Tipo Bobina
.ARON-	20 L/M	250 BAR	A09 (27W)

SELECCIÓN DE UN CÓDIGO PARA AD2E

Referencia	TIPO	TAMAÑO	TIPO MANDO	CORREDERA	TIPO MONTAJE	VOLTAJE	VARIANTE	SERIE
	AD	2	E					3

01	
02	
03	
04*	
05	
66	
06	
20*	

C	
D	
E	
F	

L	12V	
M	24V	115Vac/50Hz 120Vac/60Hz
N	48V*	
P	110V*	
Z	102V*	230Vac/50Hz 240Vac/60Hz
X	205V*	
W		

00	= NINGUNA VARIANTE
E1	= EMERGENCIA MANUAL
P1	= EMERGENCIA ROTANTE

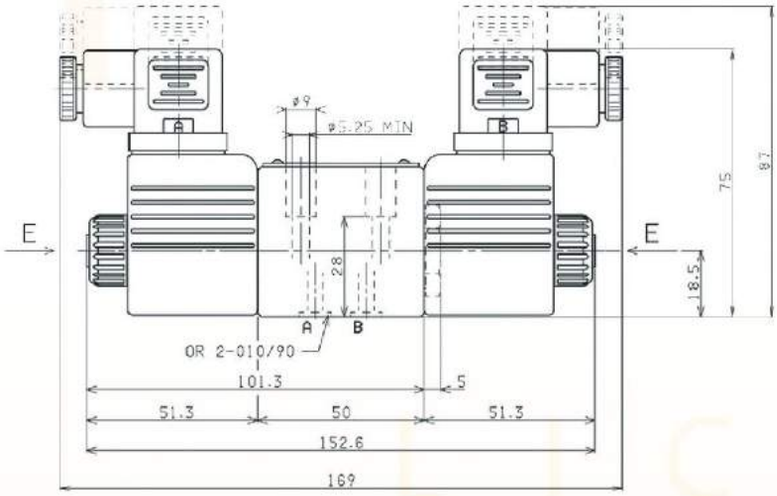

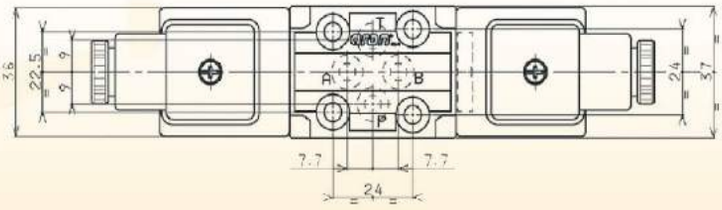

VALVULAS CONTROL DIRECCION - PLACAS BASE

TIPO: AD3E CETOP3 NG6

PILOTAJE ELECTRICO

Referencia	Caudal	Presión	Bobina	Bobina
.ARON-	60L/M	320BAR	K12	D15

VALVULAS CONTROL DIRECCION - PLACAS BASE

TIPO: AD5E CETOP5 NG10

PILOTAJE ELECTRICO

Referencia	Caudal	Presión	Bobina	Bobina
.ARON-	100L/M	320BAR	K16	A16

SELECCIÓN DE UN CÓDIGO PARA AD3E Y AD5E

Referencia	TIPO	TAMAÑO	TIPO MANDO	CORREDERA	TIPO MONTAJE	VOLTAJE	VARIANTE
	AD		E				

3	CETOP 3
5	CETOP 5

Tipo de cursor	
01	
02	
03	
04*	
44*	
05	
66	
06	
07*	
08*	
09*	
10*	
22*	
11*	
12*	
13*	
14*	
28*	

Tipo de cursor	
01	
02	
03	
04*	
44*	
05	
66	
06	
08*	
10*	
12*	
15	
16	
17	
14*	
28*	

Tipo de cursor	
19*	
20*	
21*	

Tipo de cursor	
01	
02	
03	
04*	
44*	
05	
66	
06	
08*	
09*	
10*	
22*	
12*	
13*	
07*	
15	
16	
17	
14*	
28*	

C	
D	
E	
F	

00	= NINGUNA VARIANTE
E1	= EMERGENCIA MANUAL
P1	= EMERGENCIA ROTANTE

SOLENOIDE K12 (IN AC)

A	24V/50Hz
B	48V/50Hz*
J	115V/50Hz - 120V/60Hz
Y	230V/50Hz - 240V/60Hz
E	240V/50Hz*
F	24V/60Hz*

BOBINA D15 (IN DC - 30W)

L	12V
M	24V
V	28V*
N	48V*
Z	102V*
P	110V*
X	205V*
K	Sin bobina AC
W	Sin bobina DC

115Vac/50Hz 120Vac/60Hz con rectificador

230Vac/50Hz 240Vac/60Hz con rectificador

DIMENSIONES MONTAJE AD3E Y AD5E

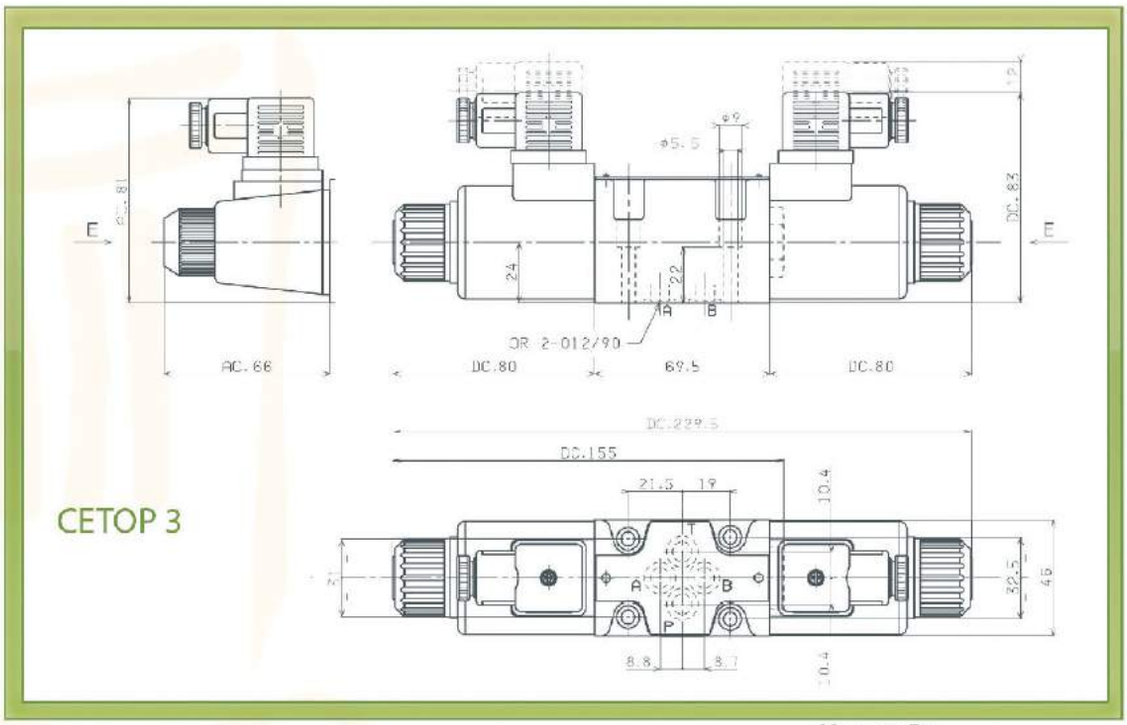

VARIANTE E1

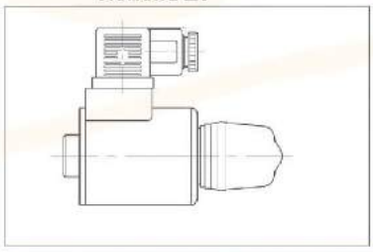

VARIANTE P1

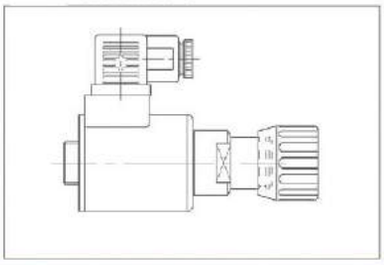

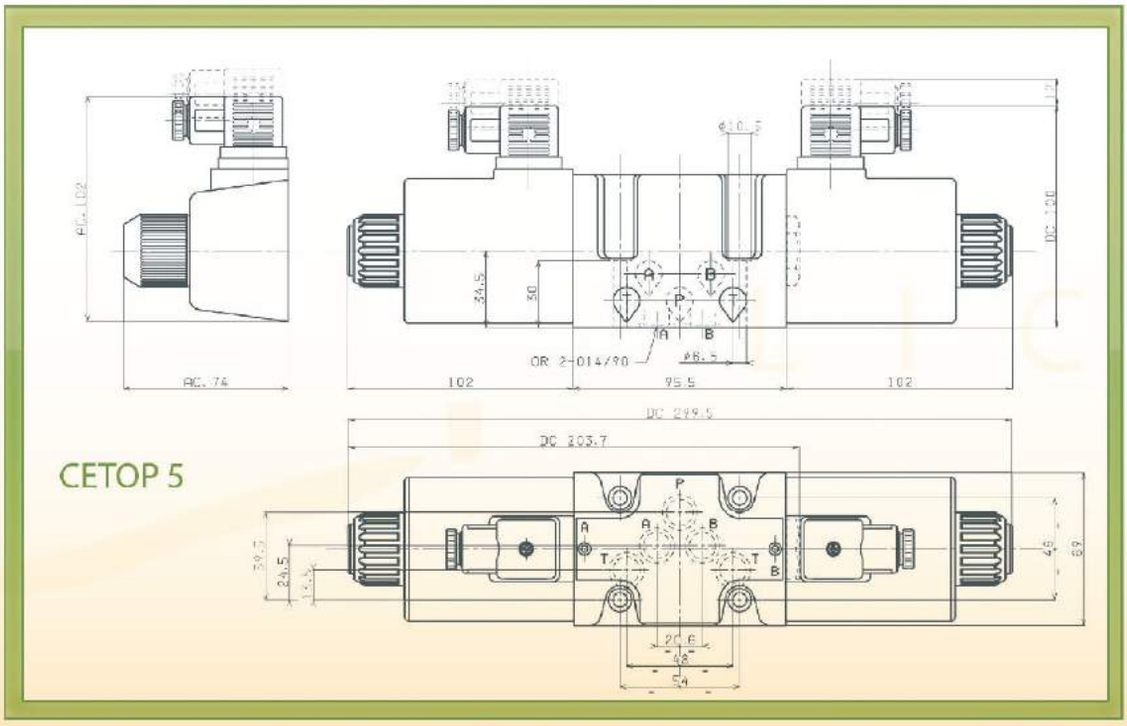

VALVULAS CONTROL DIRECCION - PLACAS BASE

TIPO: ADC3 CETOP3 NG6

COMANDO ELECTRICO (AGRICOLA)

Referencia	Caudal	Presión	Tipo Bobina
.ARON-	30L/M	250BAR	A09 (27W)

SELECCIÓN DE UN CÓDIGO PARA ADC3E

Referencia	TIPO	TAMAÑO	TIPO MANDO	CORREDERA	TIPO MONTAJE	VOLTAJE	VARIANTE
	ADC	3	E				00

Tipo de cursor	
01	
02	
03	
04*	

Tipo de cursor	
01	
02	
03	
04*	
15	
16	

Tipo de cursor	
01	
02	
03	
04*	
15	
16	

STANDARD	
C	
E	
F	

VOLTAJE DC

L	12V	
M	24V	
N	48V*	115Vac/50Hz 120Vac/60Hz con rectificador
P	110V*	
Z	102V*	230Vac/50Hz 240Vac/60Hz con rectificador
X	205V*	
W	sin bobina	

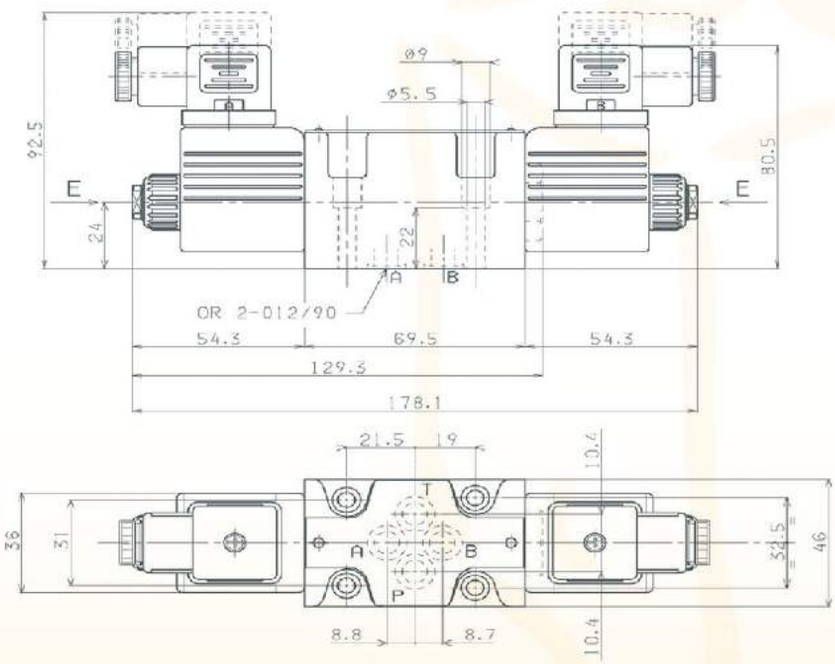

VALVULAS CONTROL DIRECCION - PLACAS BASE

TIPO: AD3L CETOP3 NG6

PILOTAJE CON LEVA MANUAL

Referencia	Caudal	Presión	Mando
.ARON-	60L/M	320BAR	MANUAL

VALVULAS CONTROL DIRECCION - PLACAS BASE

TIPO: AD5L CETOP5 NG10

PILOTAJE CON LEVA MANUAL

Referencia	Caudal	Presión	Mando
.ARON-	100L/M	320BAR	MANUAL

SELECCIÓN DE UN CÓDIGO PARA AD3L Y AD5L

Referencia	TIPO	TAMAÑO	TIPO MANDO	CORREDERA	TIPO MONTAJE	CON/SIN PALANCA	VARIANTES	Nº SERIE
	AD		L			Z		4

3	CETOP 3
5	CETOP 5

Tipo de cursor	
01	
02	
03	
04*	
44*	
05	
66	
06	
07*	
22*	
13*	

Tipo de cursor	
15	
16	
17	

Tipo de cursor	
15	
16	
17	

C	
E	
F	

00 = Sin variantes
M1 = Disposición para Micro interruptor NATIONAL AM1 107
D1 = Con enclavamiento

DIMENSIONES MONTAJE AD3L Y AD5L

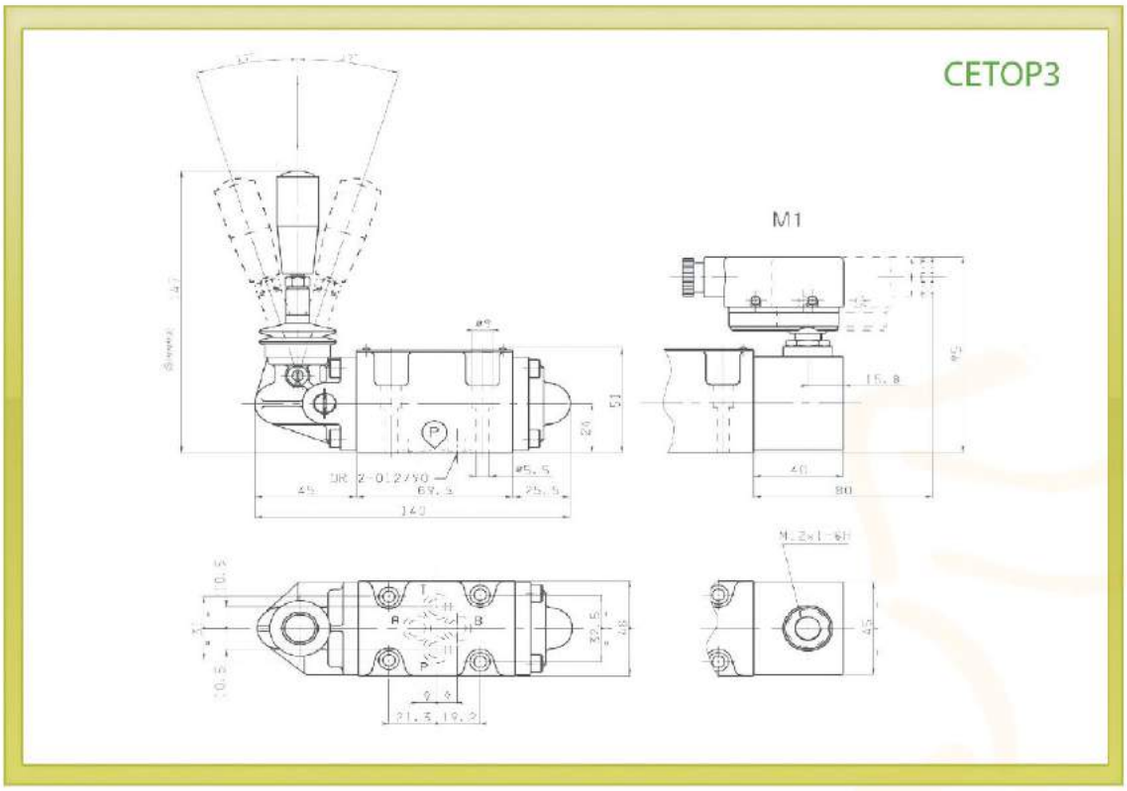

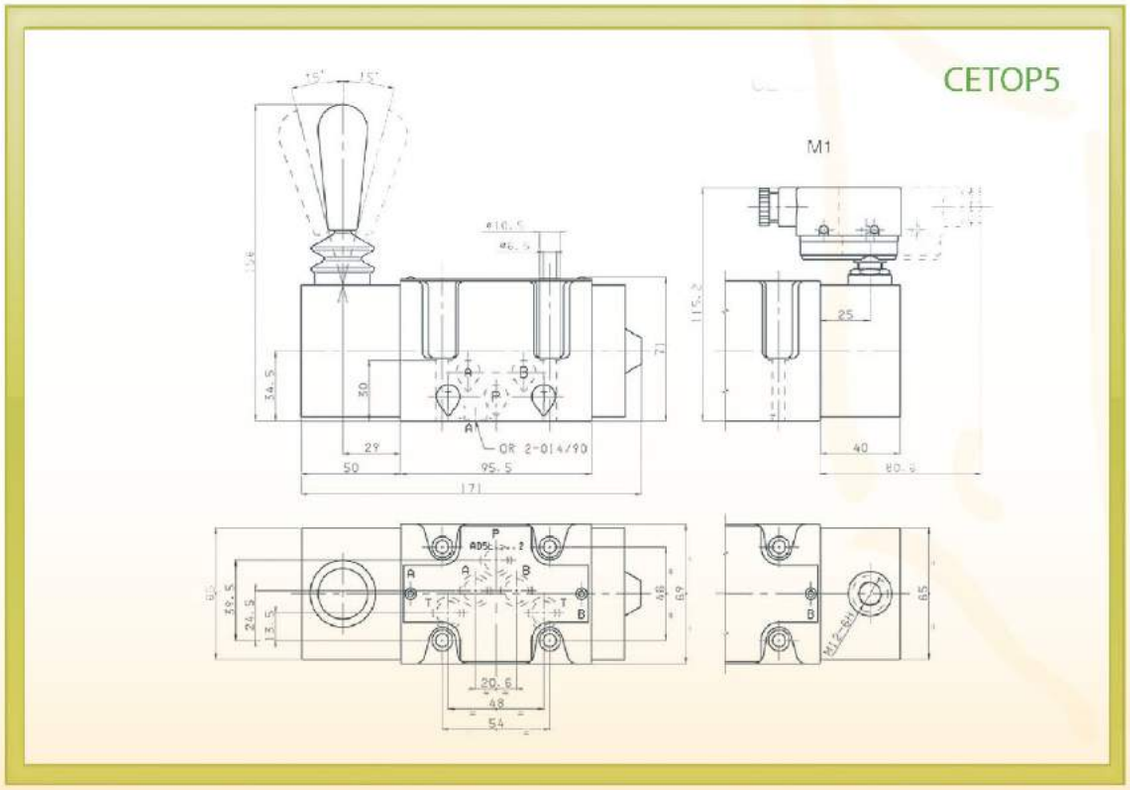

VALVULAS CONTROL DIRECCION - PLACAS BASE

TIPO: CDC3

COMANDO ELECTRICO

Referencia	Tipo	Caudal Max.	Presión Max.	Bobinas
.ARON-	CDC3	30 L/M	250 BAR	A09
.ARON-	CD3	40 L/M	250 BAR	A09

SELECCIÓN DE UN CÓDIGO PARA CDC3 - CD3

Referencia	TIPO	TAMAÑO	TIPO MANDO	TIPO DE CUERPO	CORREDERA	TIPO MONTAJE	VOLTAJE	VARIANTE
		3	E					

CDC3	30 L/MIN
CD3	40 L/MIN

A	Paralelo	G3/8"
B	Paralelo	9/16 - 18UNF
D*	Serie	G3/8"
E*	Serie	9/16 - 18UNF
G	Paralelo modular Predisposición para válvula modular	
H*	Serie modular Predisposición para válvula modular	

Tipo de cursor	
01	
02	
03	
04*	

Tipo de cursor	
01	
02	
03	
04*	
15	
16	

Tipo de cursor	
01	
02	
03	
04*	
15	
16	

STANDARD

C	
E	
F	

VOLTAJE DC

L	12V	115Vac/50Hz 120Vac/60Hz con rectificador
M	24V	
N	48V*	
P	110V*	230Vac/50Hz 240Vac/60Hz con rectificador
Z	102V*	
X	205V*	
W	Sin bobina DC	

SIN VARIANTES	00
JUNTAS DE VITON	V1
SEÑAL LUMINOSA	X1
RECTIFICADOR	R1
EMERGENCIA MANUAL	E1
EMERGENCIA ROTANTE	P1

TIPOS DE MONTAJE Y DIMENSIONES PARA CDC3 Y CD3

CONEXIONADO EN PARALELO

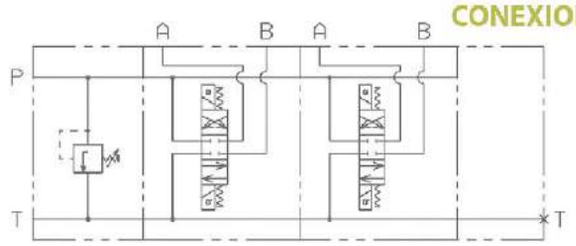

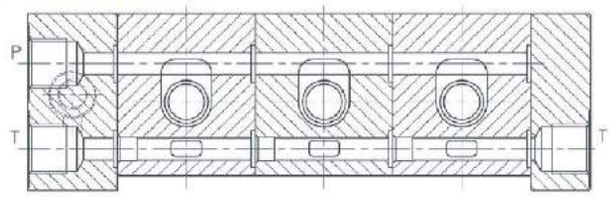

CONEXIONADO EN SERIE

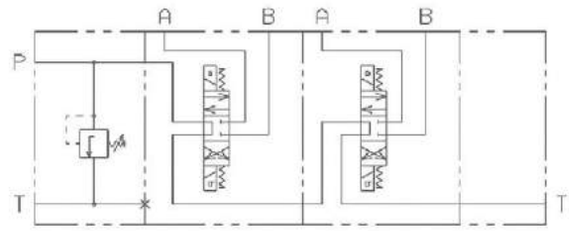

CONEXIONADO

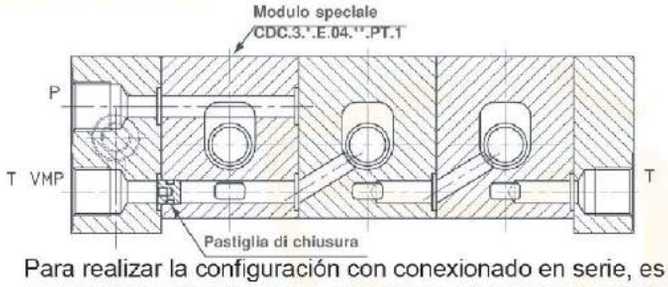

Para realizar la configuración con conexionado en serie, es necesario montar siempre como primer elemento el módulo base CDC.3*.E.04.**.PT.1 (ver código de ordenación)

Apretar las tuercas con un par de 5 Nm

DIMENSIONES GENERALES

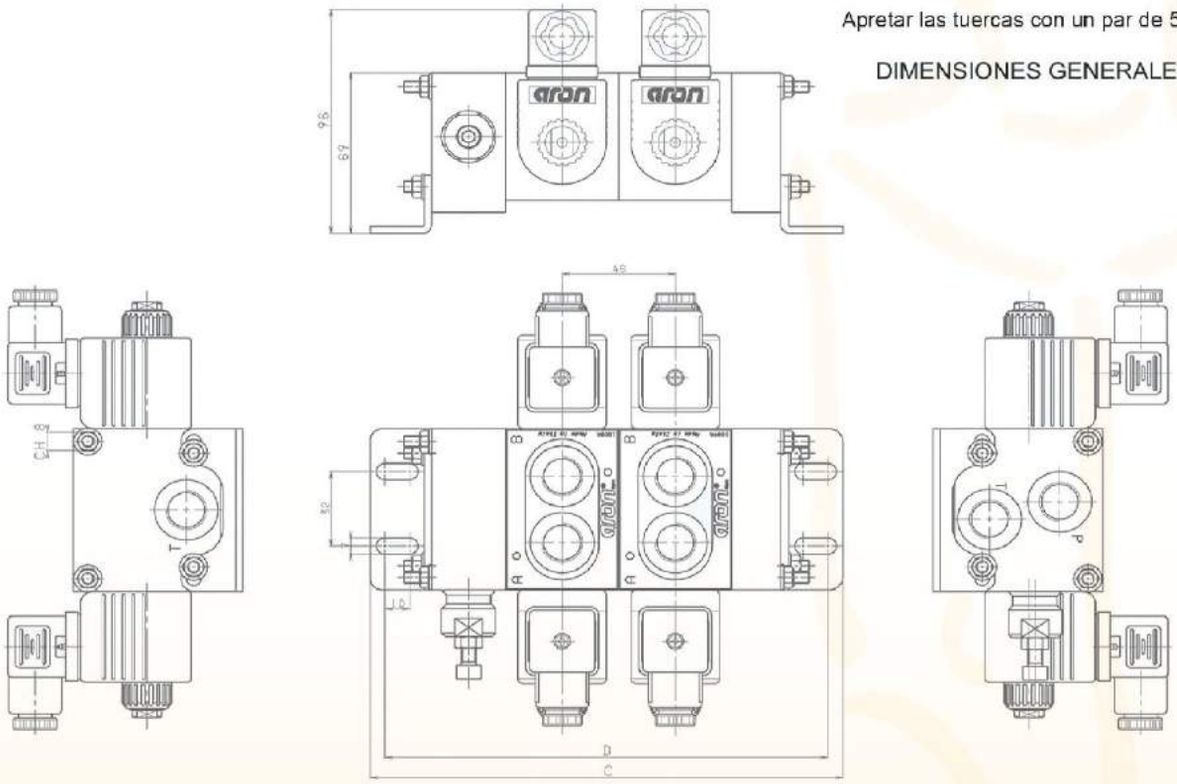

	PLACA DE ENTRADA FE02-FE			PLACA DE ENTRADA FE 10		
Nº ELEMENTOS	C	LONGITUD (mm)	D	C	LONGITUD (mm)	D
2	192		180	202		190
3	238		226	248		236
4	284		272	294		282
5	330		318	340		328
6	376		364	388		374

DIMENSIONES PARA CDC3 Y CD3

E= Emergencia Manual

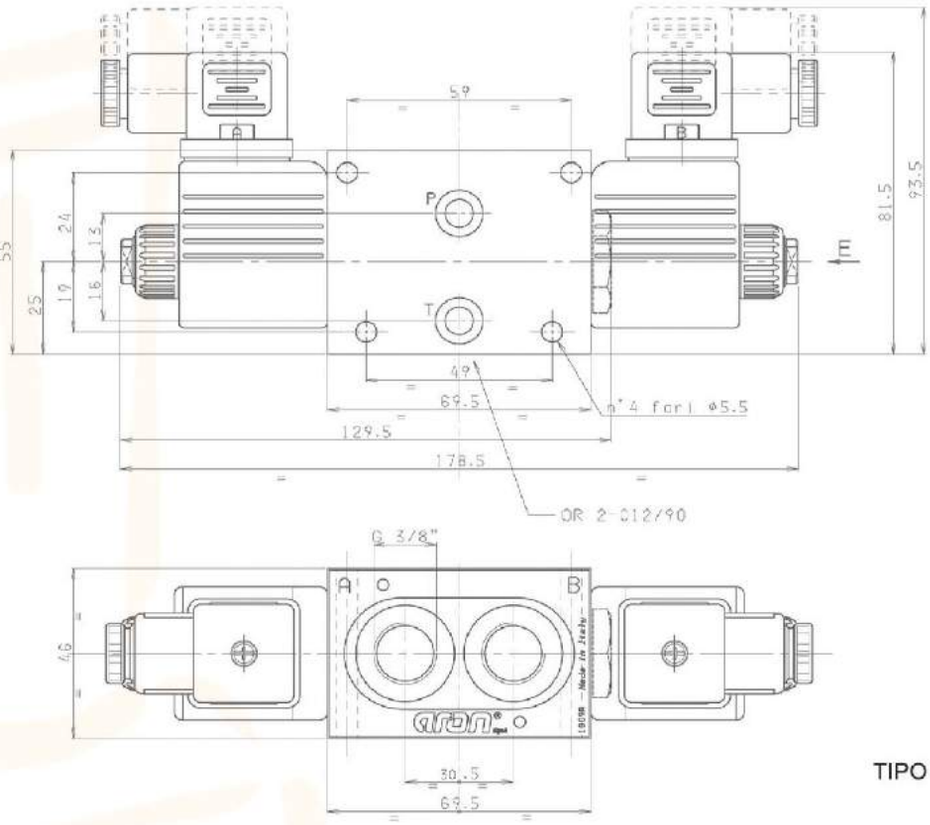

TIPO CDC.3.*.E...

E= Emergencia Manual

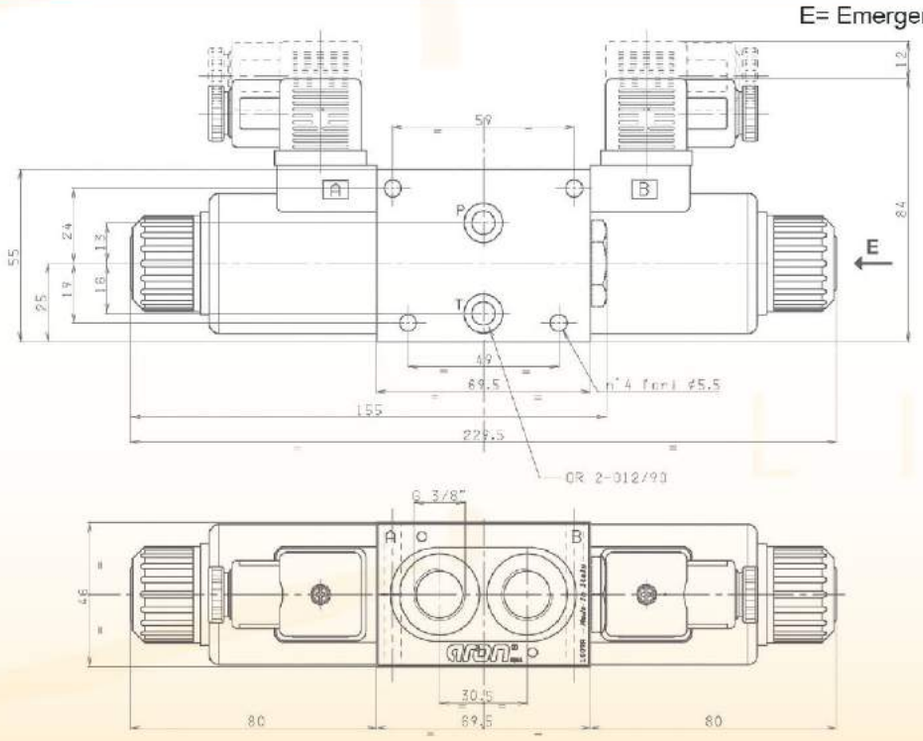

TIPO CD.3.*.E...

VALVULAS CONTROL DIRECCION - PLACAS BASE

TIPO: BS3..-CETOP3 NG6

Simple

Referencia	TIPO	TAMAÑO	TOMAS	VARIANTE	SERIE
	BS	3		00	1

BS.3.12/13 CON ENTRADAS A/B/P/T POSTERIORES

BS	Base Simple
3	Cetop 3/NG06
**	**12**=entradas posteriores de 3/8" BSP **13**=entradas posteriores de 1/4" BSP
00	Sin Variante
1	Nº. de serie

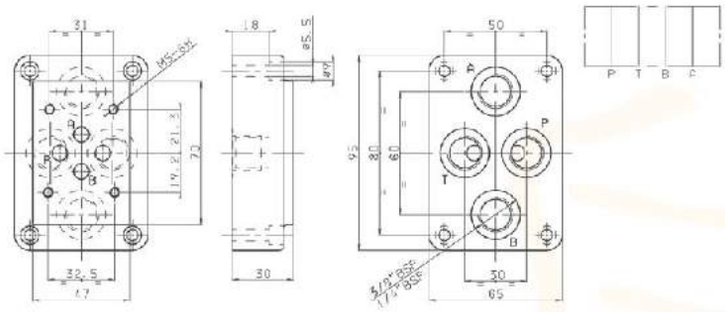

Peso: 1 Kg - Tornillo de fijación M5x25 UNI 5931

BS.3.14/15 CON ENTRADAS A/B/P/T LATERALES

BS	Base Simple
3	Cetop 3/NG06
**	**14**=entradas laterales de 3/8" BSP **15**=entradas laterales de 1/4" BSP
00	Sin Variante
1	Nº. de serie

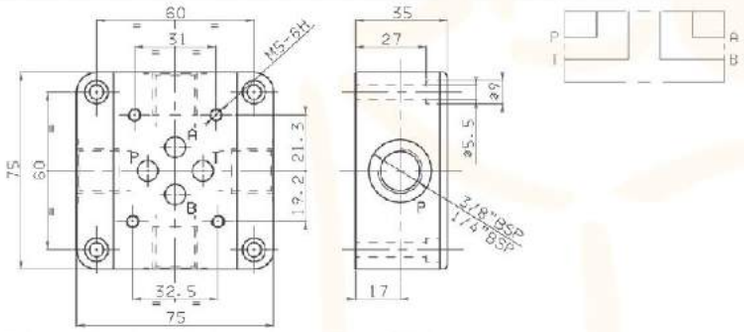

Peso: 1,2 Kg - Tornillo de fijación M5x35 UNI 5931

BS.3.16/17 CON ENTRADAS P/T POSTERIORES - A/B LATERALES

BS	Base Simple
3	Cetop 3/NG06
**	**16**=entradas posteriores y laterales de 3/8" BSP
00	Sin Variante
1	Nº. de serie

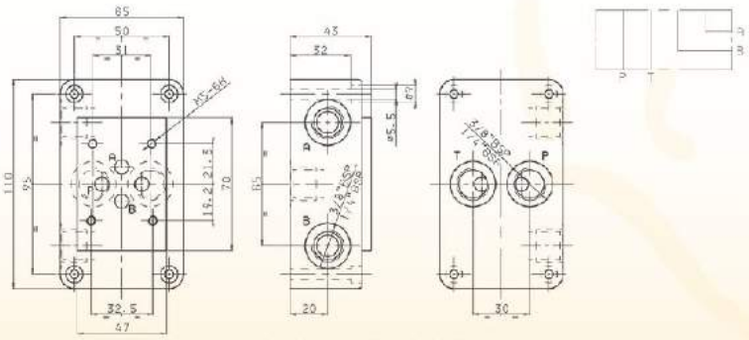

Peso: 1,8 Kg - Tornillo de fijación M5x40 UNI 5931

VALVULAS CONTROL DIRECCION - PLACAS BASE

TIPO: BS3.. - CETOP3 NG6

Tapas

Referencia	TIPO	TAMAÑO	TOMAS	VARIANTE	SERIE
	BS	3		00	1

BS.3.01... BASE SIMPLE DE CIERRE

BS	Base simple de cierre
3	CETOP 3/NG06
01	P/T/A/B cerrados
00	Sin variante
1	Nº. de serie

Peso: 0,2 Kg

Tornillo de fijación previsto
M5x14 UNI 5931
K = placa porta OR (Q25.95.0001)

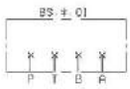

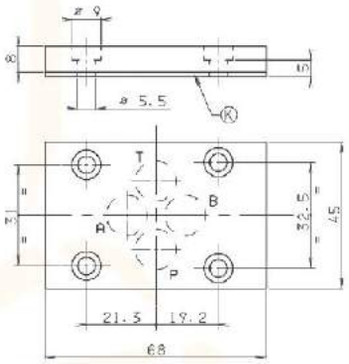

BS.3.**... BASE SIMPLE DE CIERRE

BS	Base simple de cierre
3	CETOP 3/NG06
**	02/03/04/05/06/07/08/09 Sin variante
00	
1	Nº. de serie

Peso: 0,5 Kg

Tornillo de fijación previsto

M5x30 UNI 5931

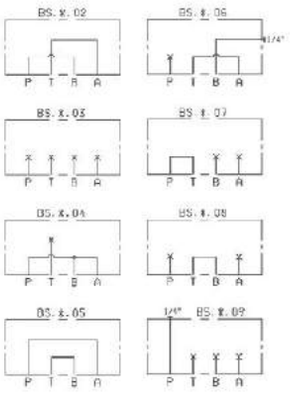

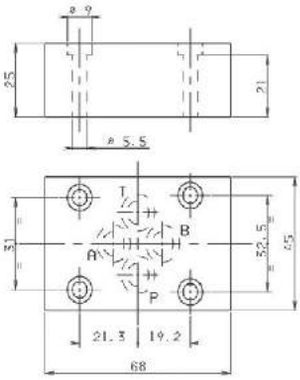

VALVULAS CONTROL DIRECCION - PLACAS BASE

TIPO: BS5.. - CETOP5 NG10

Tapas

Referencia	TIPO	TAMAÑO	ESQUEMA	VARIANTE	SERIE
	BS	5		00	1

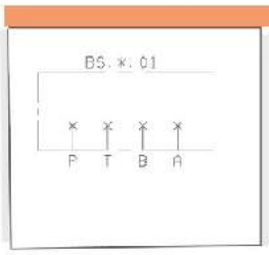

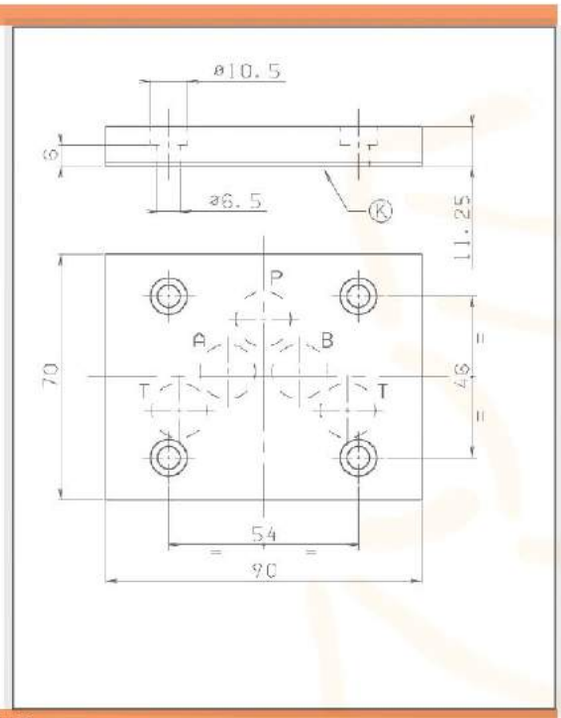

BS.5** ... Base simple de cierre

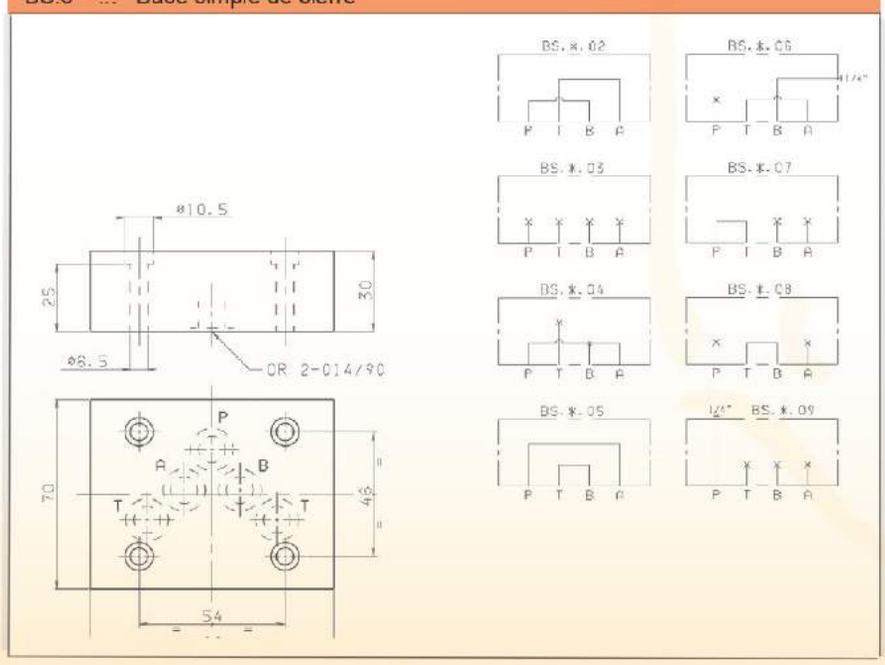

VALVULAS CONTROL DIRECCION - PLACAS BASE

TIPO: BS5.. -CETOP5 NB10

Simple

Referencia	TIPO	TAMAÑO	TOMAS	VARIANTE	SERIE
	BS	5		00	1

BS.5.12 CON ENTRADAS A/B/P/T POSTERIORES

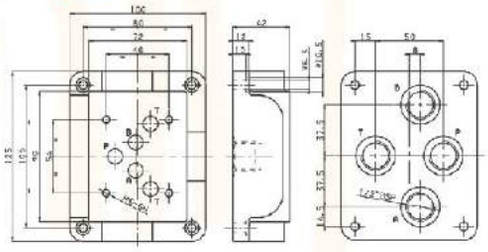

BS.5.13 CON ENTRADAS A/B/P/T POSTERIORES

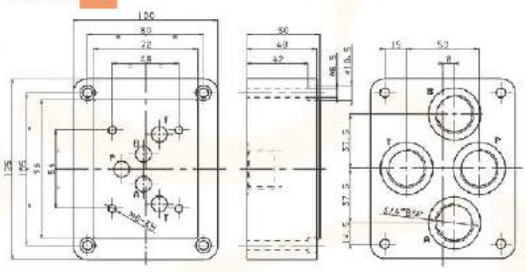

BS.5.14 CON ENTRADAS A/B/P/T LATERALES

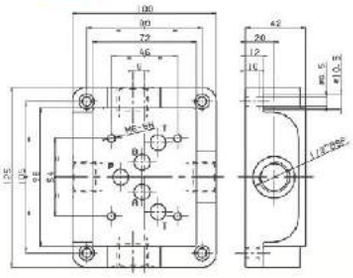

BS.5.15 CON ENTRADAS A/B/P/T LATERALES

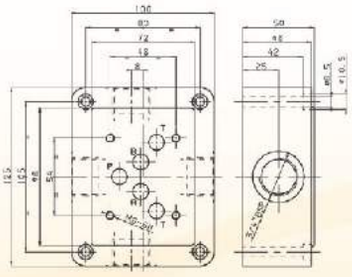

BS.5.16 CON ENTRADAS P/T POSTERIORES - A/B LATERALES

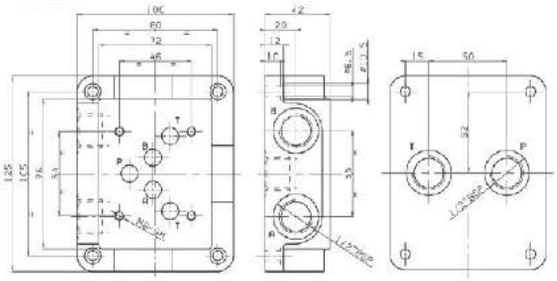

BS.5.17 CON ENTRADAS P/T POSTERIORES - A/B LATERALES

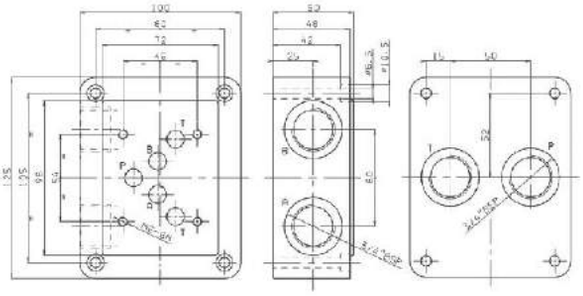

BS.5.3 BASE DE REDUCCIÓN DE CETOP 5/NG10 a CETOP 3/NG06

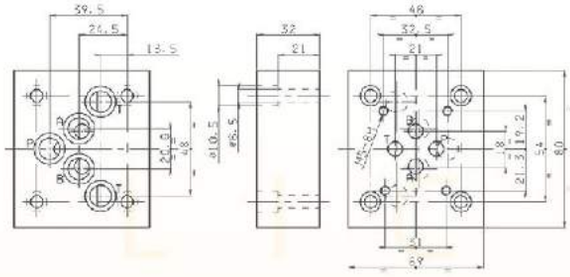

VALVULAS CONTROL DIRECCION - PLACAS BASE

TIPO: BS3.. - CETOP3 NG6

Con válvula de seguridad

Referencia	TIPO	TAMAÑO	TOMAS	ACTUADOR	RANGO	VARIANTE	SERIE
	BS	3	20			00	1

BS.3.20/21 con entradas **P/T** posteriores, **A/B** laterales

BS	Base simple
3	CETOP 3/NG06
**	**20** = Entradas posteriores y laterales de 28" BSP
*	**M** = Pomo de plástico **C** = Tornillo con hexágono interno
*	Rango de taraje **1** = max. 50 bar (color blanco) **2** = max. 150 bar (color amarillo) **3** = max. 320 bar (color verde)
00	Sin variante
1	Nº. de serie

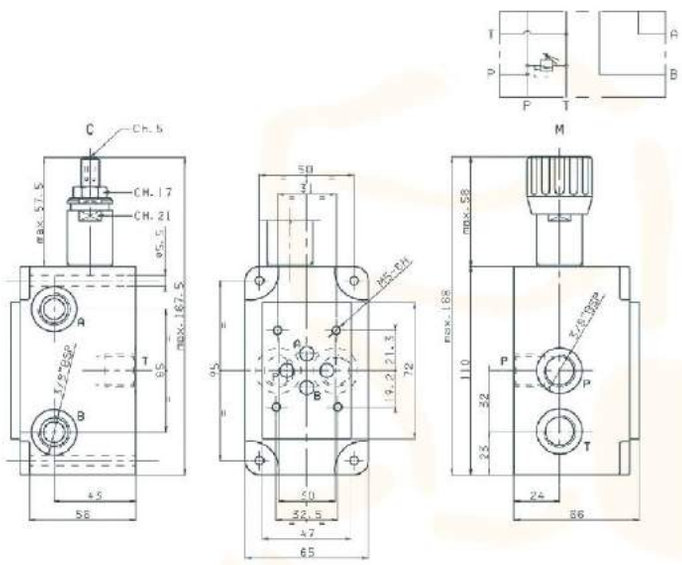

Peso: 2,9 Kg - Tornillo de fijación previsto M5x65 UNI 5931

VALVULAS CONTROL DIRECCION - PLACAS BASE

TIPO: BS5.. - CETOP5 NG10

Con válvula de seguridad

Referencia	TIPO	TAMAÑO	TOMAS	ACTUADOR	RANGO	VARIANTE	SERIE
	BS	5	31			00	1

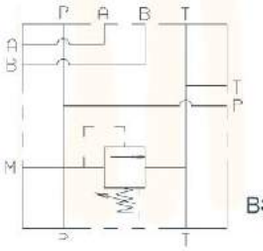

BS.5.31

BS.5.31 con entradas P/T posteriores y laterales, A/B laterales

BS	Base simple
5	CETOP 5/NG10
**	**31** = Entradas P/T posteriores y laterales - A/B laterales de 3/4" BSP
*	**M** = Pomo de plástico **C** = Tornillo con hexágono interno
*	Rango de taraje **1** = max. 50 bar (color blanco) **2** = max. 140 bar (color amarillo) **3** = max. 350 bar (color verde)
00	Sin variante
1	Nº. de serie

BS.5.31 con entradas P/T posteriores y laterales, A/B laterales

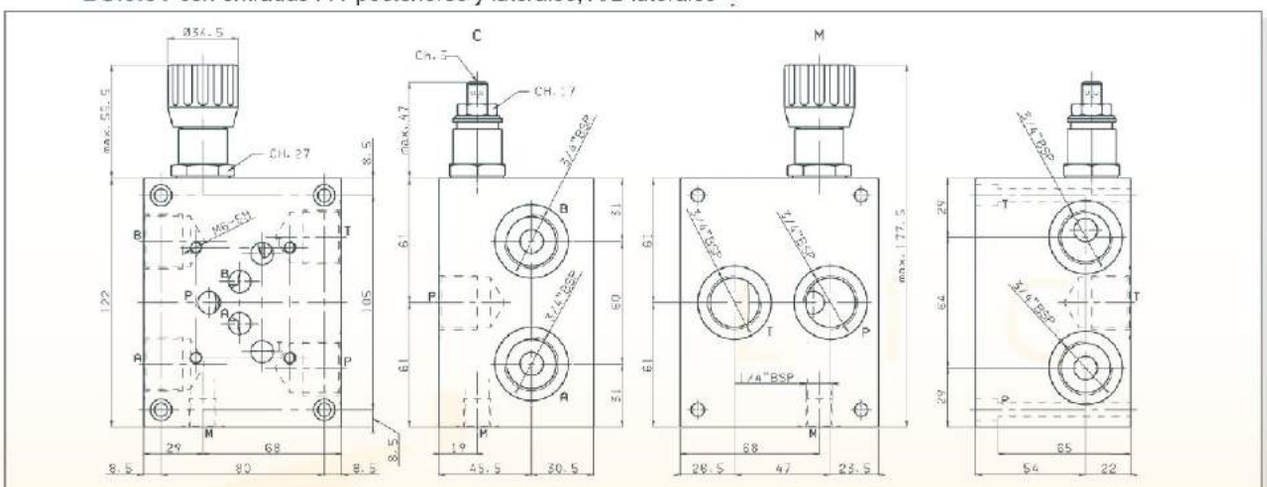

Peso: 6,7 Kg - Tornillo de fijación previsto M6x75 UNI 5931

VALVULAS CONTROL DIRECCION - PLACAS BASE

TIPO: BM3.. - CETOP3 NG6

Bases múltiples

Referencia	TIPO	TAMAÑO	ESQUEMA	/	Nº VALVULAS	VARIANTE	SERIE
	BM	3				00	1

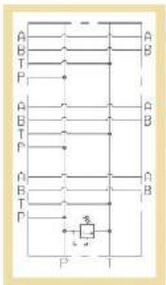

BM.3.50
CONEXIONADO EN PARALELO
(entradas posteriores)

BM.3.52
CONEXIONADO EN SERIE
(entradas posteriores)

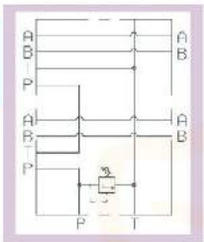

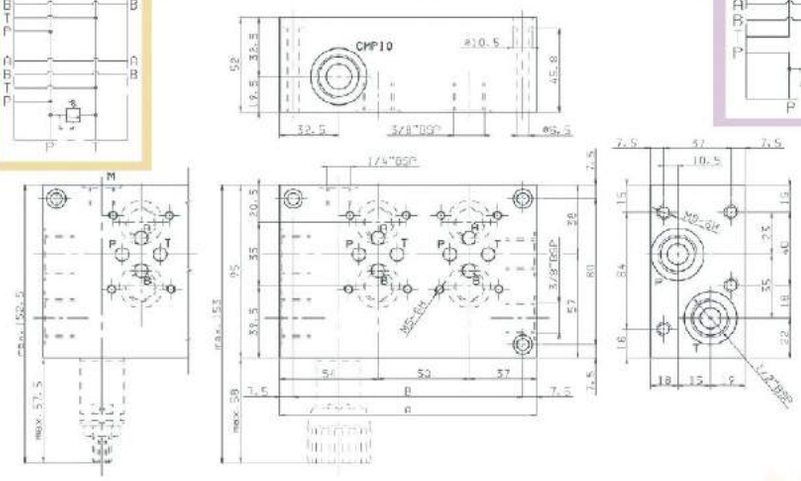

Tipo	A	B	Peso (Kg)
BM.3.50-BM.3.52/2	141	126	4,6
BM.3.50-BM.3.52/3	191	176	6,1
BM.3.50-BM.3.52/4	241	226	7,6
BM.3.50-BM.3.52/5	291	276	9,1
BM.3.50-BM.3.52/6	341	326	10,6
BM.3.50-BM.3.52/7	391	376	12,1
BM.3.50-BM.3.52/8	441	426	13,6

Tornillo de fijación M6x55 UNI 5931

BM.3.60 CONEXIONADO EN PARALELO

Tipo	A	B	Peso (Kg)
BM.3.60/2	120	108	3,6
BM.3.60/3	170	158	5,1
BM.3.60/4	220	208	6,7
BM.3.60/5	270	258	8,2
BM.3.60/6	320	308	9,7
BM.3.60/7	370	358	11,2
BM.3.60/8	420	408	12,6

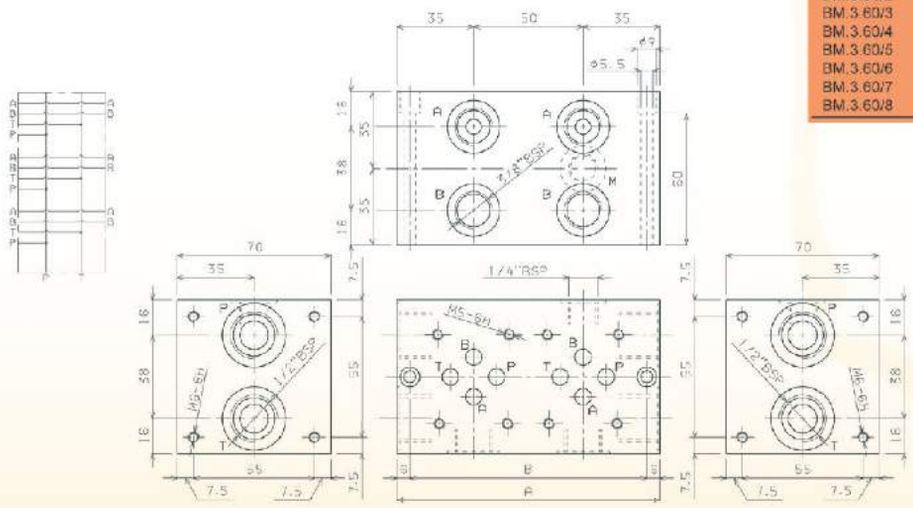

Tornillo de fijación M5x70 UNI 5931

BM.3.52 CONEXIONADO EN SERIE CON VÁLVULA DE MAXIMA - TOMAS POSTERIORES

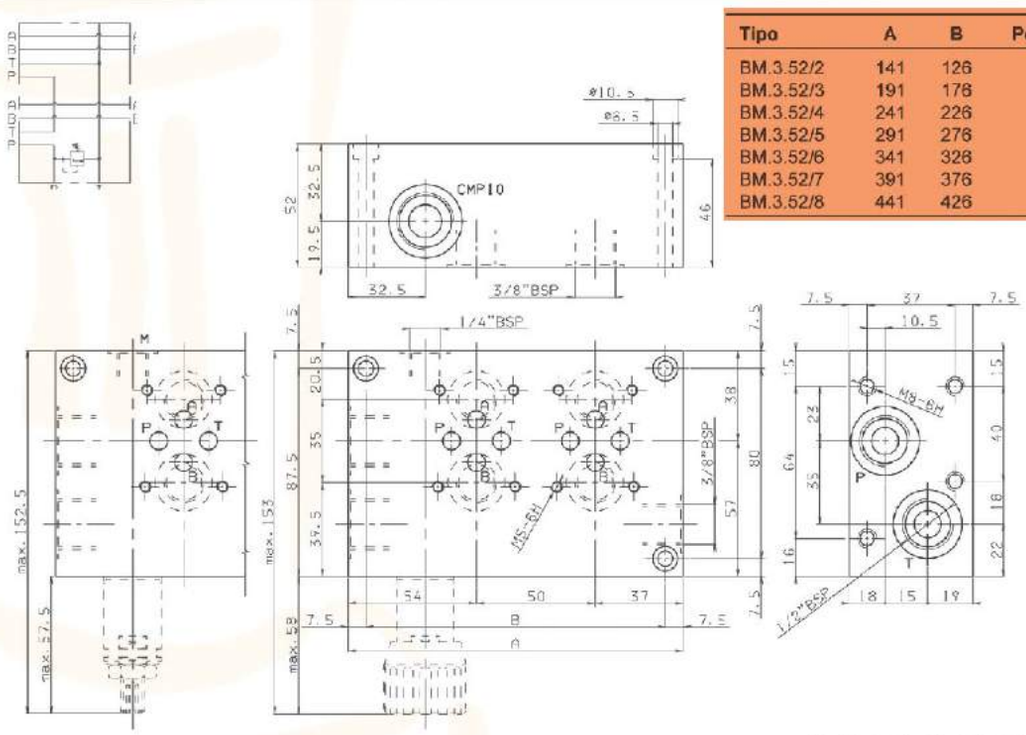

Tipo	A	B	Peso (Kg)
BM.3.52/2	141	126	4,6
BM.3.52/3	191	176	6,3
BM.3.52/4	241	226	7,6
BM.3.52/5	291	276	9,2
BM.3.52/6	341	326	10,7
BM.3.52/7	391	376	12,2
BM.3.52/8	441	426	13,7

Tornillo de fijación M6x55 UNI 5931

BM.3.72 CONEXIONADO EN SERIE CON VÁLVULA DE MAXIMA - TOMAS LATERALES

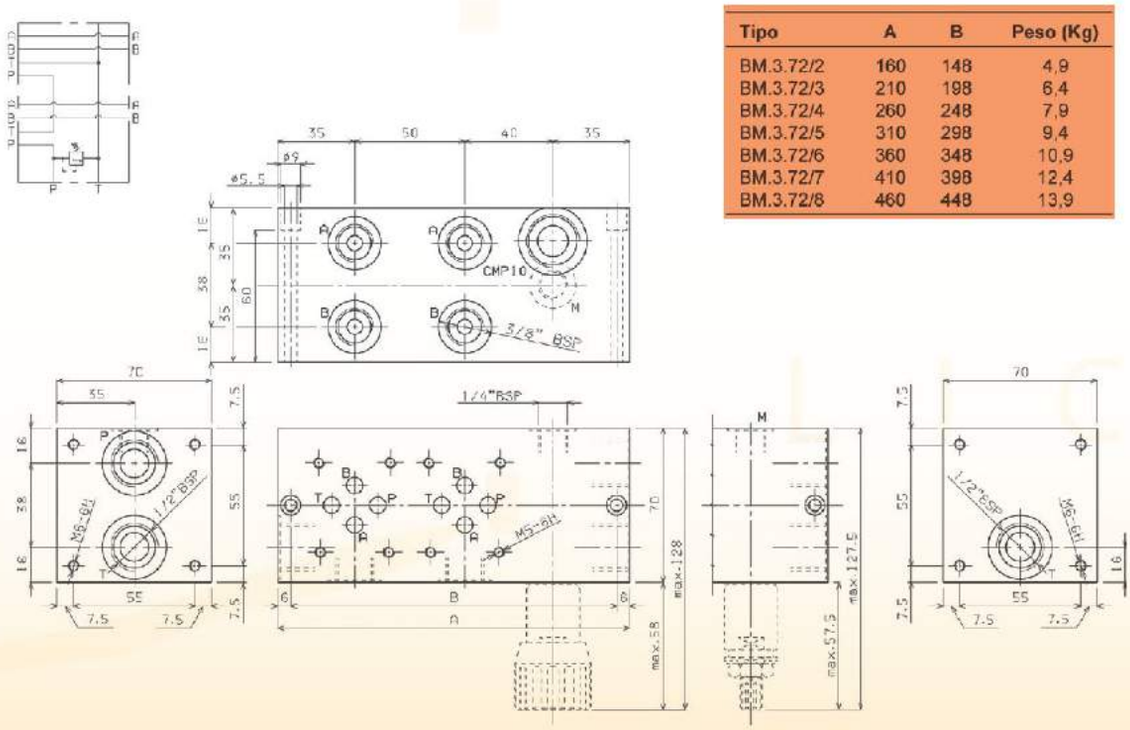

Tipo	A	B	Peso (Kg)
BM.3.72/2	160	148	4,9
BM.3.72/3	210	198	6,4
BM.3.72/4	260	248	7,9
BM.3.72/5	310	298	9,4
BM.3.72/6	360	348	10,9
BM.3.72/7	410	398	12,4
BM.3.72/8	460	448	13,9

Tornillo de fijación M5x70 UNI 5931

VALVULAS CONTROL DIRECCION - PLACAS BASE

TIPO: BM5.. CETOP 5 NG 10

Bases múltiples

Referencia	TIPO	TAMAÑO	ESQUEMA	Nº ESTACIONES	VARIANTE	SERIE
	BM	5 (NG10)				1

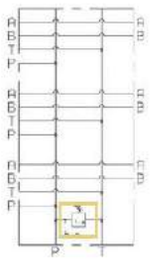

BM.5.50 CONEXIONADO EN PARALELO

Tipo	A	B	Peso (Kg)
BM.5.50/2	216	200	8,5
BM.5.50/3	291	275	11,3
BM.5.50/4	366	350	14
BM.5.50/5	441	425	16,8
BM.5.50/6	516	500	19,5
BM.5.50/7	591	575	22,3
BM.5.50/8	666	650	25

BM.5.60 CONEXIONADO EN PARALELO

Tipo	A	B	Peso (Kg)
BM.5.60/2	175	159	10
BM.5.60/3	250	234	14.2
BM.5.60/4	325	309	18.4
BM.5.60/5	400	384	22.6
BM.5.60/6	475	459	26.8
BM.5.60/7	550	534	31
BM.5.60/8	625	609	35.2

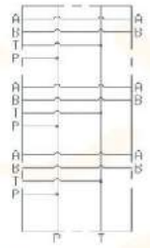

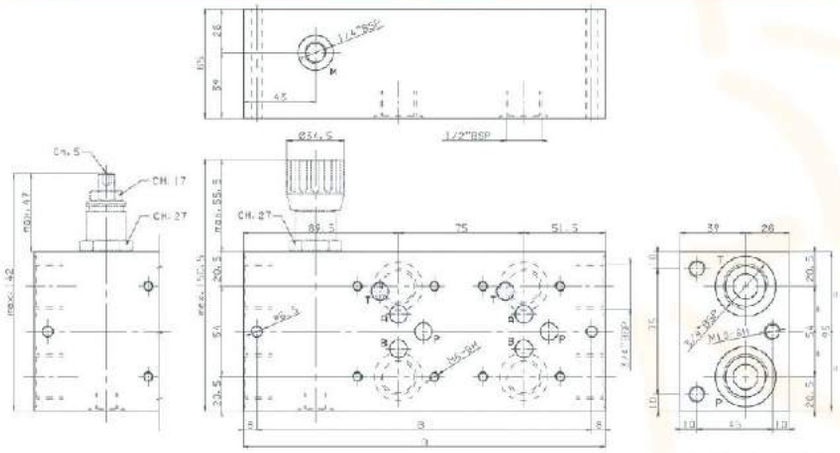

Tornillo de fijación M6x75 UNI 5931

BM.5.70 CONEXIONADO EN PARALELO

Tipo	A	B	Peso (Kg)
BM.5.70/2	216	200	12,7
BM.5.70/3	291	275	16,8
BM.5.70/4	366	350	21
BM.5.70/5	441	425	25,2
BM.5.70/6	516	500	29,5
BM.5.70/7	591	575	33,6
BM.5.70/8	666	650	37,8

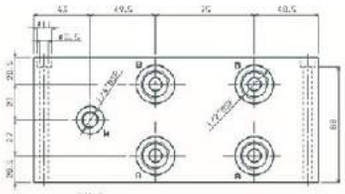

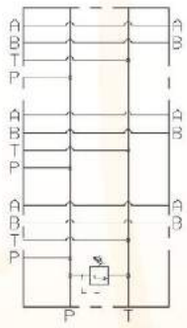

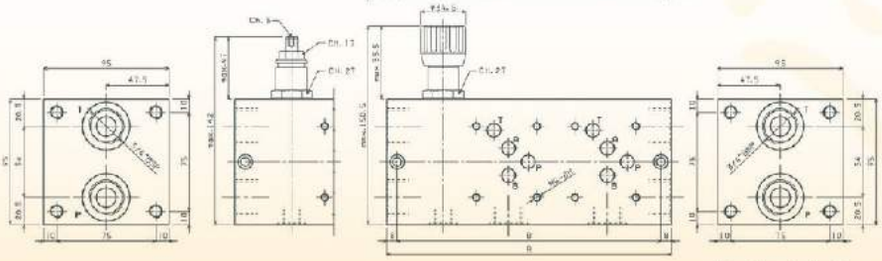

Tornillo de fijación M6x100 UNI 5931

VALVULAS CONTROL DIRECCION-PLACAS BASE

TIPO: AD3D CETOP3 NG6

PILOTAJE MECANICO DIRECTO

CONSULTAR ESQUEMA

Referencia	Caudal Max.	Presión Max.	Corredera
.ARON-	60L/M	320BAR	CONSULTAR

VALVULAS CONTROL DIRECCION-PLACAS BASE

TIPO: AD3M CETOP3 NG6

PILOTAJE MECANICO DIRECTO

CONSULTAR ESQUEMA

Referencia	Caudal Max.	Presión Max.	Corredera
ARON-	60L/M	320BAR	CONSULTAR

VALVULAS CONTROL DIRECCION-PLACAS BASE

TIPO: AD3O CETOP3 NG6

PILOTAJE OLEODINAMICO

CONSULTAR ESQUEMA

Referencia	Caudal Max.	Presión Max.	P. Min. Pilot.	P. Max. Pilot.
.ARON-	60L/M	320BAR	15 BAR	250BAR

VALVULAS CONTROL DIRECCION-PLACAS BASE

TIPO: AD5O CETOP5 NG10

PILOTAJE OLEO-NEUMATICO

CONSULTAR ESQUEMA

Referencia	Caudal Max.	Presión Max.	P. Min. Pilot.	P. Max. Pilot.
.ARON-	100L/M	320BAR	4 BAR	200BAR

VALVULAS CONTROL DIRECCION-PLACAS BASE

TIPO: AD3P CETOP3 NG6

PILOTAJE NEUMATICO

CONSULTAR ESQUEMA

Referencia	Caudal Max.	Presión Max.	P. Min. Pilot.	P. Max. Pilot.
.ARON-	60L/M	320BAR	2 BAR	20BAR

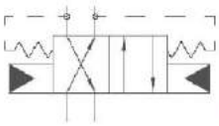

VALVULAS CONTROL DIRECCION-PLACAS BASE

TIPO: AD3I Y AD3IP CETOP3 NG6

INVERSION AUTOMATICA AL ANULARSE EL CAUDAL

Referencia	Caudal	Presión Máx.	Caudal Mín.	Variante = P
AD3I001	2-30L/M	320BAR	3 L/M	
AD3IP001	2-30L/M	320BAR	3 L/M	PRIORITARIO

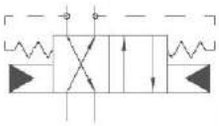

VALVULAS CONTROL DIRECCION-PLACAS BASE

TIPO: AD5I Y AD5IP CETOP5 NG10

INVERSION AUTOMATICA AL ANULARSE EL CAUDAL

Referencia	Caudal	Presión Máx.	Caudal Mín.	Variante = P
AD5I001	100L/M	320BAR	10L/M	
AD5IP001	100L/M	320BAR	10L/M	PRIORITARIO

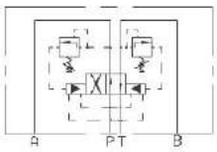

VALVULAS CONTROL DIRECCION-PLACAS BASE

TIPO: AD3RI CETOP3 NG6

INVERSION AUTOMATICA COMANDO HIDRAULICO

Referencia	Caudal	Rango Presión	Presión Máx.
AD3RI211Z1003	2-25 L/M	15-50BAR	320BAR
AD3RI211Z2003	2-25 L/M	20-140BAR	320BAR
AD3RI211Z3003	2-25 L/M	50-320BAR	320BAR

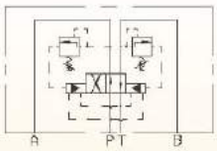

VALVULAS CONTROL DIRECCION-PLACAS BASE

TIPO: AD5RI CETOP5 NG10

INVERSION AUTOMATICA COMANDO HIDRAULICO

Referencia	Caudal	Rango Presión	Presión Máx.
AD5RI211Z1003	6-70L/M	15-50BAR	320BAR
AD5RI211Z2003	6-70L/M	20-140BAR	320BAR
AD5RI211Z3003	6-70L/M	50-320BAR	320BAR

VALVULAS CONTROL DIRECCION-PLACAS BASE

TIPO: ADH7 CETOP7 NG16

VALVULA PILOTADA 4/3 Y 4/2 VIAS

Ref.	Caudal	Presión	Pilotaje	Drenaje
.ARON-	250L/M	320BAR	INT-EXT	INT-EXT

VALVULAS CONTROL DIRECCION-PLACAS BASE

TIPO: ADH8 CETOP8 NG22

VALVULA PILOTADA 4/3 Y 4/2 VIAS

Ref.	Caudal	Presión	Pilotaje	Drenaje
.ARON-	500L/M	320BAR	INT-EXT	INT-EXT

SELECCIÓN DE UN CÓDIGO PARA ADH7 Y ADH8

Referencia	TIPO	TAMAÑO	TIPO MONTAJE	CORREDERA	PILOTAJE Y DRENAJE	VALVULA ANTIRRETORNO	VARIANTE
	ADH						00

7	NG16
8	NG25

Tipo de cursor	Montaje C AD.3.E.03.C... ADH.7.C...	Montaje E (·) AD.3.E.16.E... ADH.7.E...	Montaje P AD3E16E/AD3E16F ADH.7.P...
	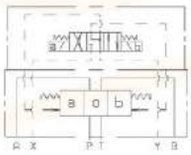	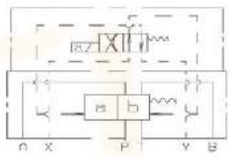	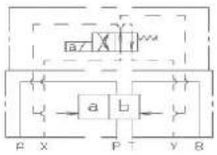
01			
02			
03			
04*	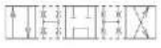		
05			
66			
10*			
14*			
28*	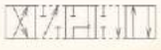		
23*			

I	X INTERNO Y INTERNO
IE	X INTERNO Y EXTERNO
EI	X EXTERNO Y INTERNO
E	X EXTERNO Y EXTERNO

VERSION ADH7*.**.*.R.**.2

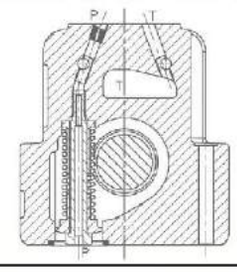

0	SIN VARIANTES
LC	LIMITADOR CORREDERA

DIMENSIONES MONTAJE ADH7 Y ADH8

1 Elettrovalvola pilota tipo **AD3E... CETOP 3/NG06**
2 Diaframmi calibrati per **AD3E...**
3 Valvola regolaz. di flusso tipo **AM3QF..C**
4 Valvola riduzione pressione tipo **AM3RD..C**
5 Valvola principale tipo **ADH7..E**

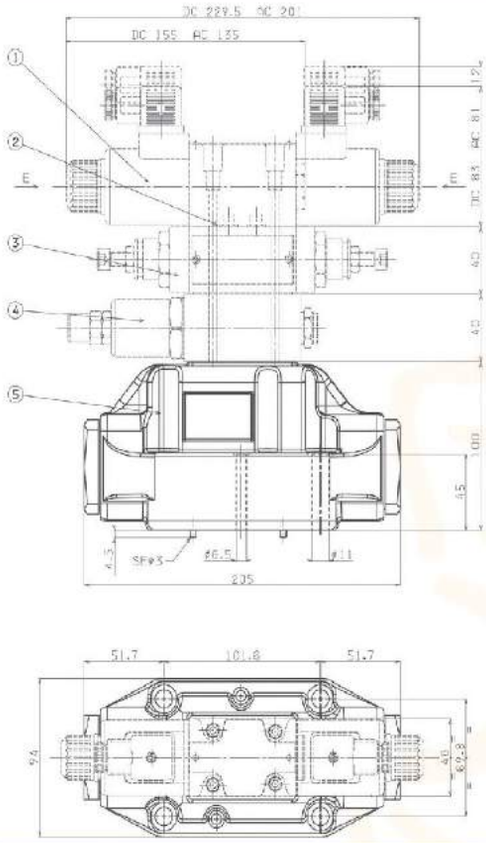

1 Elettrovalvola pilota tipo **AD3E... CETOP 3/NG06**
2 Diaframmi calibrati per **AD3E...**
3 Valvola regolaz. di flusso tipo **AM3QF..C**
4 Valvola riduzione pressione tipo **AM3RD..C**
5 Valvola principale tipo **ADH7..E**

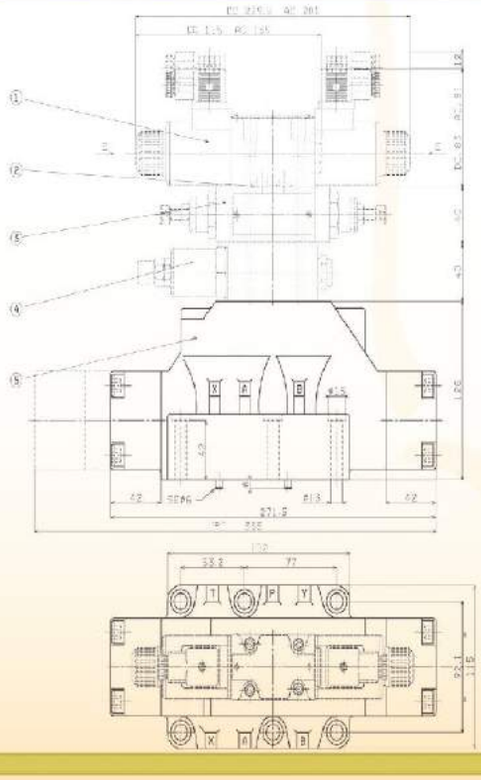

VALVULAS CONTROL DIRECCION-PLACAS BASE

TIPO: CDL04

DESVIADOR FLUJO ELECTRICO COMPONIBLE A 6 VIAS

Ref.	Caudal	Presión	Conexión	Nº Elementos	Tipo Bobina
.ARON-	20L/M	250BAR	1/4"	1 A 4	A09 (27W)

SELECCIÓN DE UN CÓDIGO PARA CDL04

Referencia	TIPO	TAMAÑO	Nº VIAS	CONEXION R=1/4"	DRENAJE INTERNO	Nº ELEMENTOS	VOLTAJE	VARIANTE
	CDL	04	6	W	I			

ELEMENTO SIMPLE

1

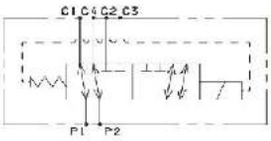

MONTAJE MULTIPLE

2

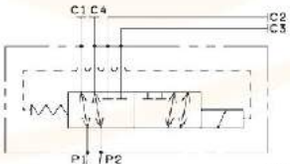

3

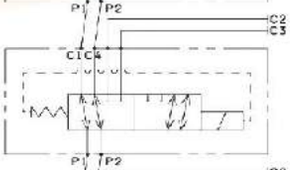

4

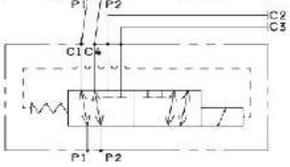

VOLTAJE DC

L	12V	
M	24V	1115Vac/50Hz 120Vac/60Hz con raddrizzatore
N	48V*	
P	110V*	
Z	102V*	230Vac/50Hz 240Vac/60Hz con raddrizzatore
X	205V*	
W	senza bobina	

00	=	NINGUNA VARIANTE
E1	=	EMERGENCIA MANUAL
P1	=	EMERGENCIA ROTANTE

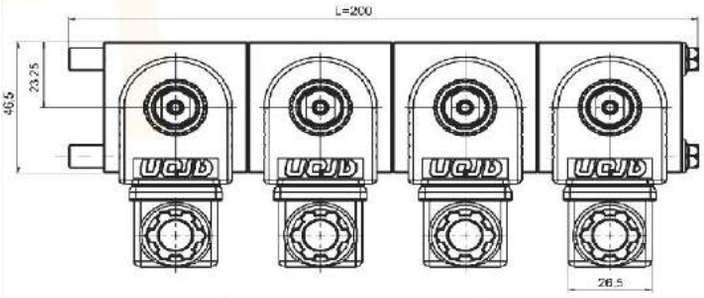

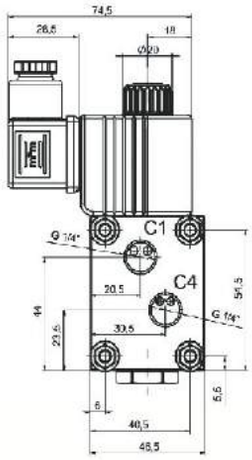

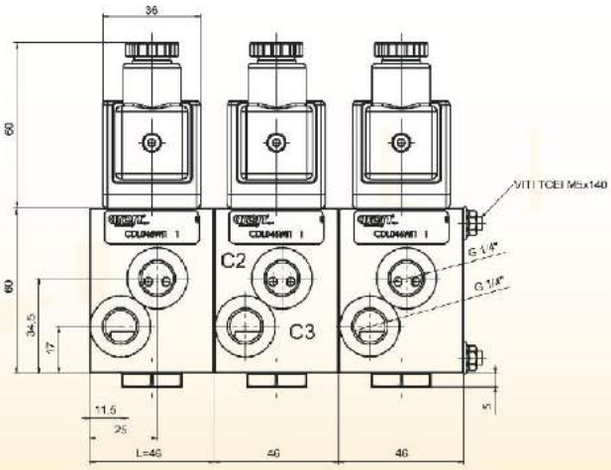

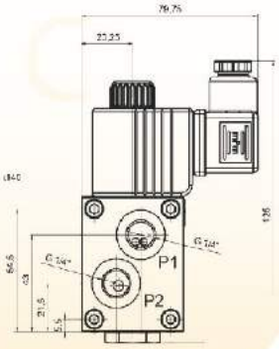

VALVULAS CONTROL DIRECCION-PLACAS BASE

TIPO: ADL066

DESVIADOR FLUJO ELECTRICO A 6 VIAS

Ref.	Caudal	Presión	Conexión	Tipo Bobina
.ARON-	40 L/M	250 BAR	3/8"	D15 (30W)

SELECCIÓN DE UN CÓDIGO PARA ADL06

Referencia	TIPO	Nº VIAS	CONEXION R=3/8"	DRENAJE TAPADO	VOLTAJE	VARIANTE
	ADL06	6	W			00

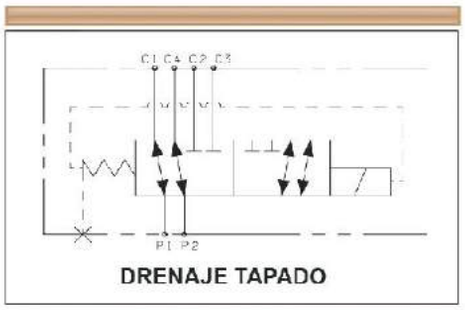

BOBINA D15 (30W)

L	12V	
M	24V	
V	28V*	115Vac/50Hz 120Vac/60Hz con raddrizzatore
N	48V*	
Z	102V*	
P	110V*	230Vac/50Hz 240Vac/60Hz con raddrizzatore
R	205V*	
W	SIN BOBINA Y CONECTOR	

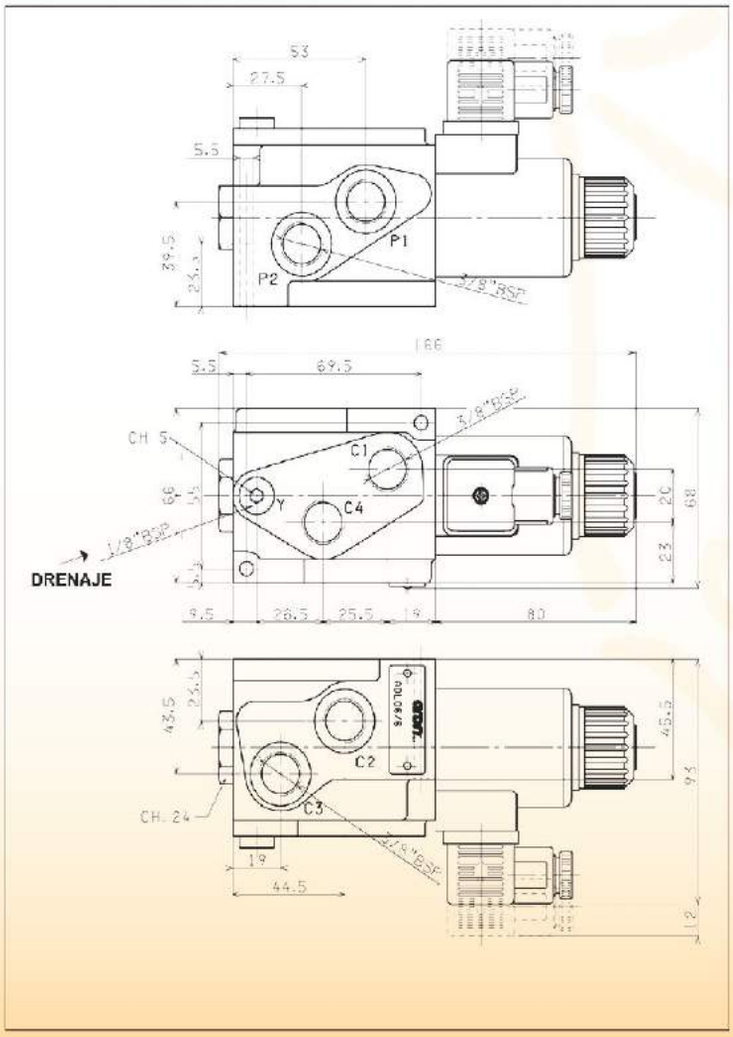

VALVULAS CONTROL DIRECCION-PLACAS BASE

TIPO: ADL106

DESVIADOR FLUJO ELECTRICO A 6 VIAS

Ref.	Caudal	Presión	Conexión	Tipo Bobina
.ARON-	80L/M	320BAR	3/4"	A16 (45W)

SELECCIÓN DE UN CÓDIGO PARA ADL106

Referencia	TIPO	Nº VIAS	CONEXION R=3/4"	DRENAJE	VOLTAJE	VARIANTE
	ADL10	6	J			00

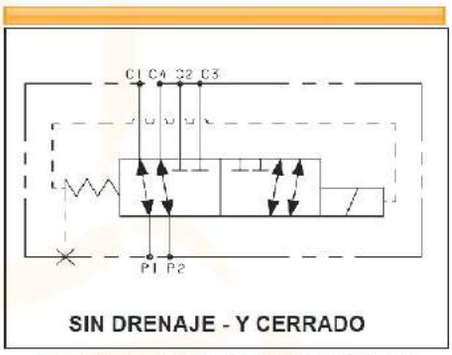

DRENAJE Y ESQUEMA HIDRAULICO

BOBINA A16

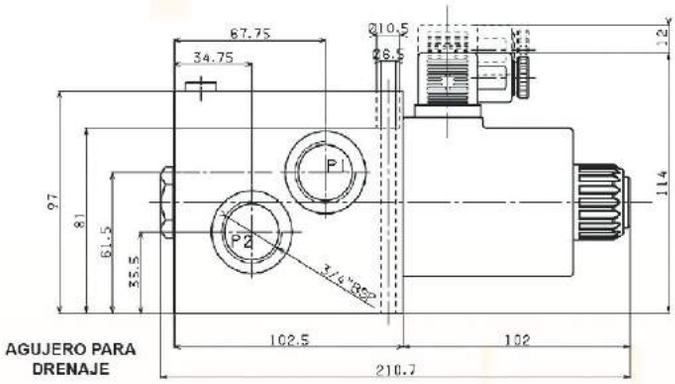

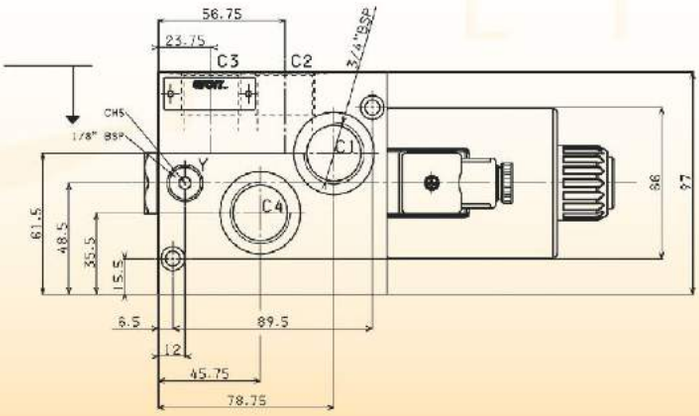

VALVULAS CONTROL DIRECCION-PLACAS BASE

TIPO: CDL106

DESVIADOR FLUJO ELECTRICO COMPONIBLE A 6 VIAS

Ref.	Caudal	Presión	Conexión	Nº Elementos	Tipo Bobina
.ARON-	80 L/M	250 BAR	1/2"	1 A 5	A16 (45W)

SELECCIÓN DE UN CÓDIGO PARA CDL106

Referencia	TIPO	TAMAÑO	Nº VIAS	CONEXION R=12"	DRENAJE INTERNO	Nº ELEMENTOS	VOLTAJE	VARIANTE
	CDL	10	6	W	I			00

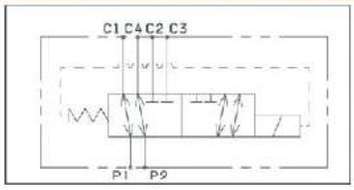

MONTAJE SIMPLE

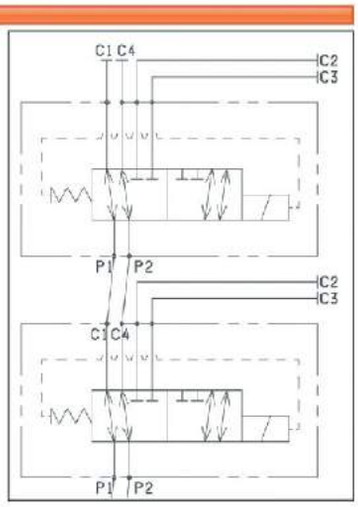

MONTAJE MULTIPLE
2 - 3 - 4 ELEMENTOS

VOLTAJE EN DC.

L	12V	
M	24V	115Vac/50Hz 120Vac/60Hz RECTIFICADOR
N	48V*	
P	110V*	
Z	102V*	230Vac/50Hz 240Vac/60Hz RECTIFICADOR
X	205V*	
W	SIN BOBINA	

BOBINA D15 30W

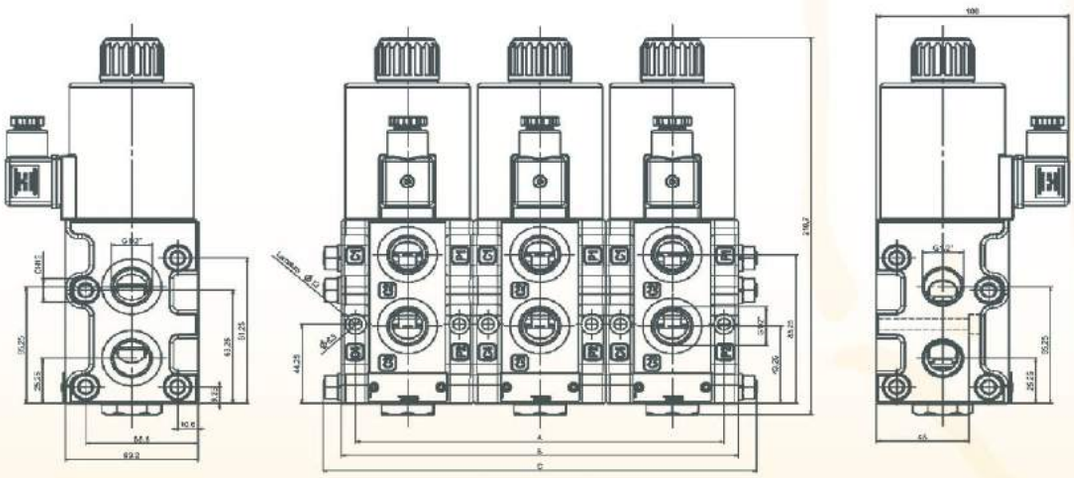

Nº Elementi	Nº vie	A	B	C	Peso (Kg)	Codice Kit ricambio * (viti + dadi)
		Lunghezze (mm.)				
1	06	54	69	-	4,5	/
2	08	123	138	160	9,3	V89.56.0001
3	10	192	207	226	14	V89.56.0002
4	12	261	276	296	18,5	V89.56.0003
5	14	330	345	365	23,3	V89.56.0004

Avda. Carlos Marx, 80 - Pol.Ind. Horno de Alcedo
46026 Valencia (ESPAÑA)
Tel.+34 96 318 20 10 - Fax. +34 96 318 22 75
comercial@teconasa.com
www.teconasa.com