ESPECIALISTAS EN OLEOHIDRÁULICA

Depósitos de Acero y Depósitos de Aluminio - Depósitos Especiales

Avda. Carlos Marx, 80 - Pol.Ind. Horno de Alcedo
46026 Valencia (ESPAÑA)
Tel.+34 96 318 20 10 - Fax. +34 96 318 22 75
comercial@teconasa.com
www.teconasa.com

DEPÓSITOS ESPECIALES

- Contamos con la posibilidad de fabricar depósitos a medida del cliente.
Realizamos, a su vez, el mecanizado de las tapas a través de la más alta tecnología (corte de agua a presión).

- Diseñamos el depósito que mejor se adapte a su máquina y a sus necesidades de espacio.

- Garantizamos un producto de alta calidad en los siguientes materiales:

  - Acero laminado F-112
  - Acero inoxidable (AISI 304, AISI 316)

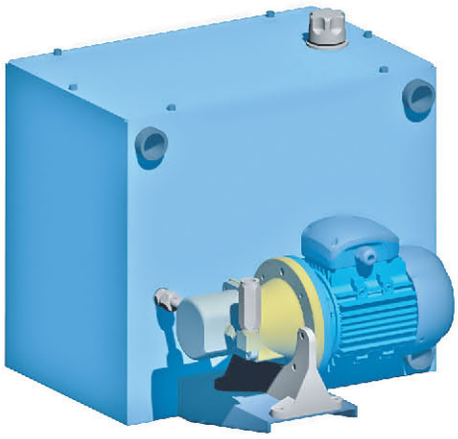

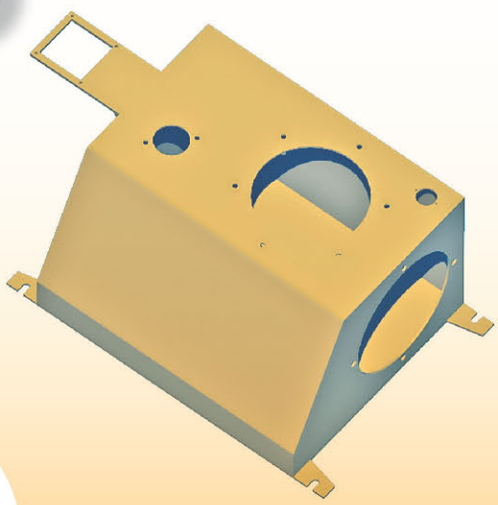

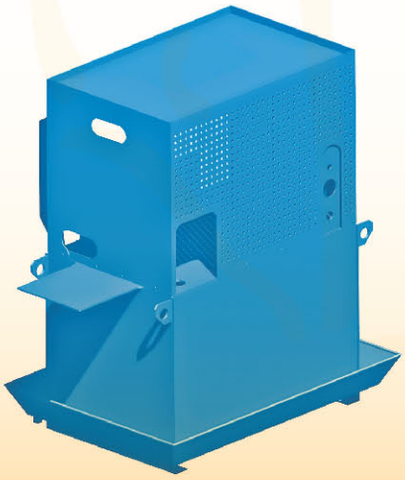

Depósitos totalmente personalizables

- Tapas de registro laterales para limpieza.

- Filtros de aspiración con tubo interior (sector móvil).

- Presurizados (con respiradores adaptados).

- Recubrimientos s/normativa cliente.

- Bridas adaptadas.

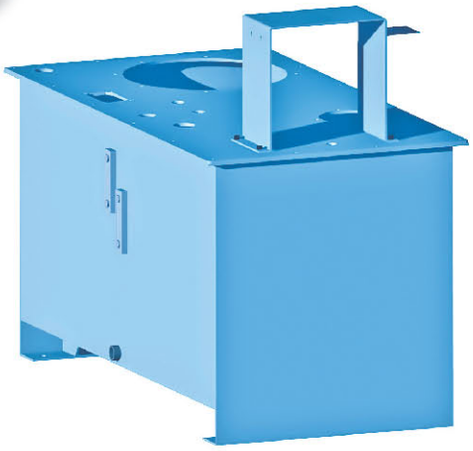

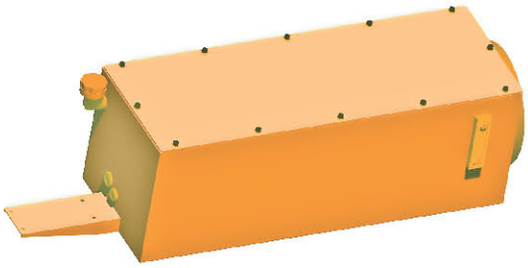

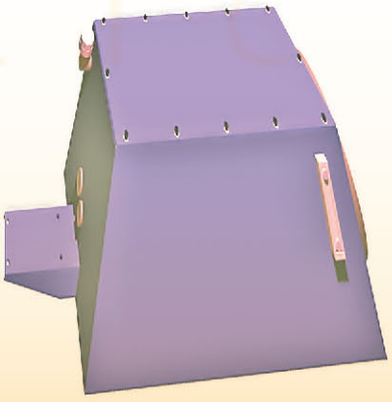

¿Cómo solicitar un depósito?

- Indicando capacidad.

- Características dimensionales.

- Espesores:
    - Tapa
    - Depósito

- Material constructivo.

- Disposición de elementos.

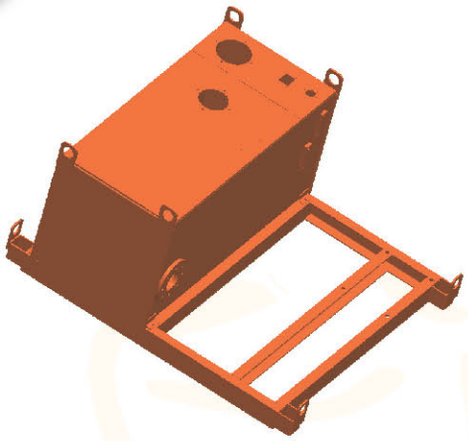

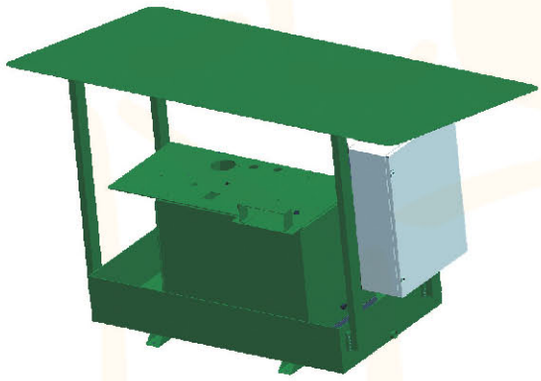

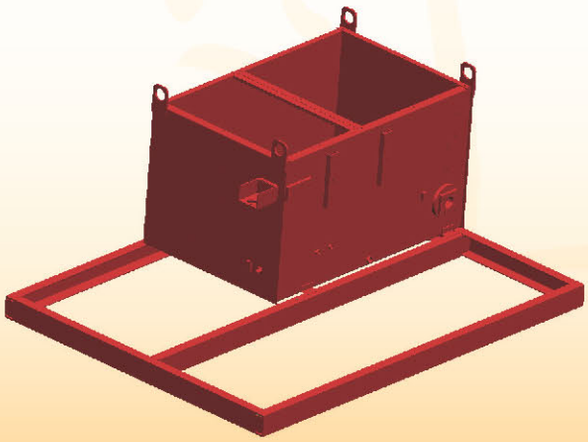

Avda. Carlos Marx, 80 - Pol.Ind. Horno de Alcedo
46026 Valencia (ESPAÑA)
Tel.+34 96 318 20 10 - Fax. +34 96 318 22 75
comercial@teconasa.com
www.teconasa.com