ificaciones en sus productos sin

INDEX

ACOPLES RAPIDOS

101 ..... ISO-A Series

102 ..... ISO-A Series (Multi-roscas)

103 ..... ISO-B Series

104 ..... DIN Series

105 ..... PSH Series

106 ..... DIA Series

107 ..... PSM Series

109 ..... SMP Series

1077 ..... TNS Series

120 ..... IFR Series

122 ..... AGR Series

INDEX

ACOPLES RAPIDOS

123 ..... AGR + ISO-A Series

125 ..... TFH Series

126 ..... TPL Series

127 ..... JAP Series

128 ..... TVZ Series

129 ..... ISO-A Series
(Camisa de Seguridad)

131 ..... CPR Series

136 ..... DRF Series

140 ..... CVF Series

190 ..... RBP Series

SERIE 101 ISO-A

Fabricado según la norma ISO 7241-A, medida DN13 según los requisitos de la norma ISO 5675.
Disponible con válvula de punzón o de bola como sistema de cierre.
Roscas BSP, NPTF, SAE/ORB. Otras bajo pedido.

• Materiales

Cuerpo*: Acero al carbono EN -10277-3*
Tóricas: *NBR , Vitón o EPDM*
Antiextrusión: *PTFE*
Bolas: *AISI 1010/1015*
Muelles: *Acero al carbono DIN 17233/84(B)*

• Aplicaciones :

Diseñado para Aceite Hidráulico. Aplicaciones según la normativa Europea 97.23.EC

• Equivalencia

FASTER ANV
AEROQUIP FD56
PARKER 6600
SNAP-TITE 61

• Temperatura de trabajo (Tóricas)

	NBR	Viton	EPDM
	+100ºC	+200ºC	+150ºC
	-30ºC	-10ºC	-40ºC

• Sectores: Industrial, Agrícola

REFERENCIA MODELO

Ejemplo;

101.11112 AC

Serie	Material	Parte	Cierre	Tóricas	Medida	Rosca
101.	**1** → Acero C. **2** → AISI 316 **3** → AISI 303 **4** → Latón	**1** → Macho **2** → Hembra	**0** → Sin **1** → Punzón **2** → Bola	**0** → Sin **1** → NBR **2** → Vitón **3** → EPDM	DN **1** → 06 ¼" **2** → 10 ⅜" **3** → 13 ½" **4** → 20 ¾" **5** → 25 1" **6** → 32 1 ¼" **7** → 40 1 ½" **8** → 50 2"	2 letras (ver Tabla de Roscas en pagina 999-1)

Se reserva el derecho a hacer modificaciones en sus *productos* sin previa notificación

SERIE 101
ISO-A

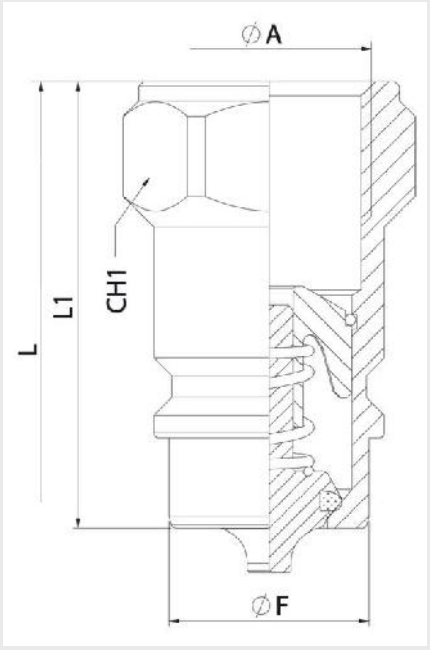

MACHO

DN	CH1	L1	ØF	L
06	19	38	11,80	76
10	22	40,50	17,25	81
13	27 / 30	46	20,56	87,50
20	36	56	29	112
25	41	63	34,30	126
32	50	75	44,95	150
40	60	83,5	55	167
50	75	105	65,10	210

Fabricado según la norma ISO 7241-A, medida DN13 según los requisitos de la norma ISO 5675.

L= Longitud total cuando están conectados Macho y Hembra.

MODELOS ESTÁNDAR

DN	ØA	MACHO	HEMBRA	
06	¼" BSP	101.11111AB	101.12111AB	350Bar
	¼" NPTF	101.11111BB	101.12111BB	
10	⅜" BSP	101.11112AC	101.12112AC	300Bar
	⅜" NPTF	101.11112BC	101.12112BC	
	⅜" BSPT	101.11112DC	101.12112DC	
	9/16" 18ORB	101.11112GC	101.12112GC	
13	½" BSP	101.11113AD	101.12113AD	300Bar
	½" NPTF	101.11113BD	101.12113BD	
	M22x1,5	101.11113NG	101.12113NG	
	¾" - 16ORB	101.11113GF	101.12113GF	
	⅞" 14ORB	101.11113GH	101.12113GH	
20	¾" BSP	101.11114AE	101.12114AE	250Bar
	¾" NPTF	101.11114BE	101.12114BE	
	1 1/16"-12ORB	101.11114GK	101.12114GK	
25	1" BSP	101.11115AF	101.12115AF	230Bar
	1" NPTF	101.11115BF	101.12115BF	
	1 5/16"-12ORB	101.11115GO	101.12115GO	
32	1 ¼" BSP	101.11116AG	101.12116AG	230Bar
	1 ¼" NPTF	101.11116BG	101.12116BG	
40	1 ½" BSP	101.11117AH	101.12117AH	200Bar
	1 ½" NPTF	101.11117BH	101.12117BH	
50	2" BSP	101.11118AI	101.12118AI	130Bar
	2" NPTF	101.11118BI	101.12118BI	

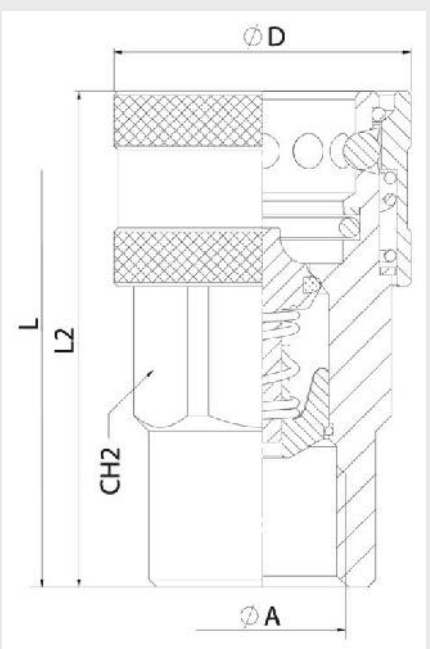

HEMBRA

DN	CH2	L2	ØD	L
06	19	52	26	76
10	24	58,50	32	81
13	30	63,50	38	87,50
20	38	83,50	46	112
25	46	97	55	126
32	50	117	70	150
40	60	133	84,50	167
50	75	165	100	210

Fabricado según la norma ISO 7241-A, medida DN13 según los requisitos de la norma ISO 5675.

L= Longitud total cuando están conectados Macho y Hembra.

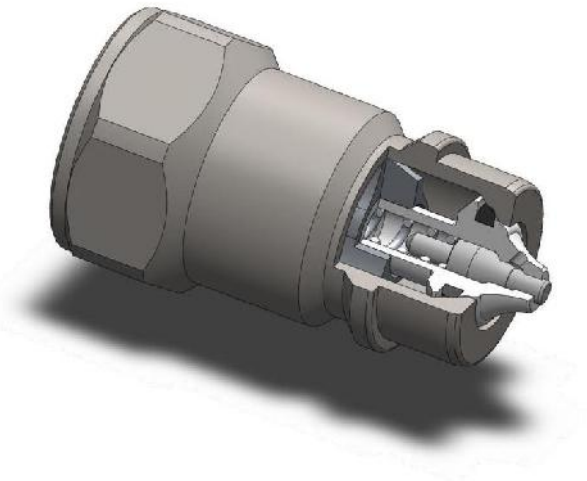

Conexión C.U.R.P. disponible in DN13 Hasta 300 BAR de presión residual.

Se reserva el derecho a hacer modificaciones en sus productos sin previa notificación

SERIE 101
ISO-A

DATOS TÉCNICOS

DN	Caudal	Mínima Presión de Rotura (Bar)			Presión de trabajo
		Macho	Hembra	Conectados	Bar
06	15 l/min	1650	1800	1400	350
10	35 l/min	1250	1350	1200	300
13	45 l/min	1200	1300	1200	300
20	74 l/min	1030	1200	1000	250
25	100 l/min	950	980	920	230
32	118 l/min	800	950	920	230
40	410 l/min	750	850	800	200
50	860 l/min	620	650	520	130

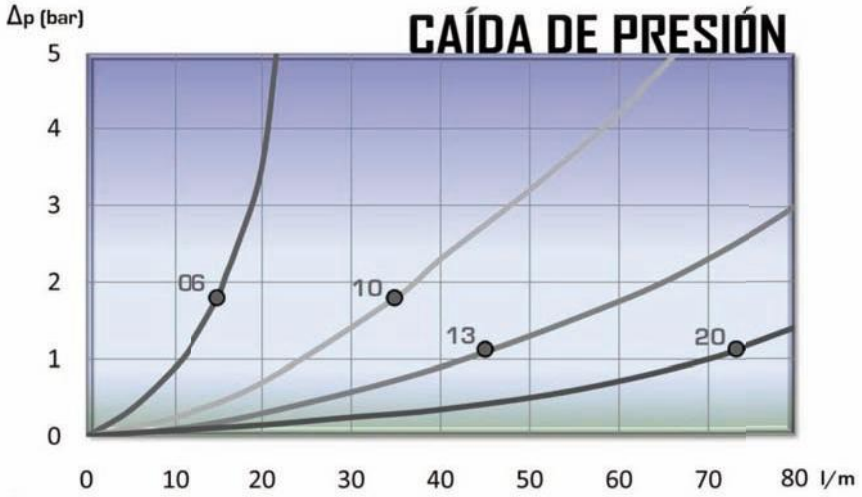

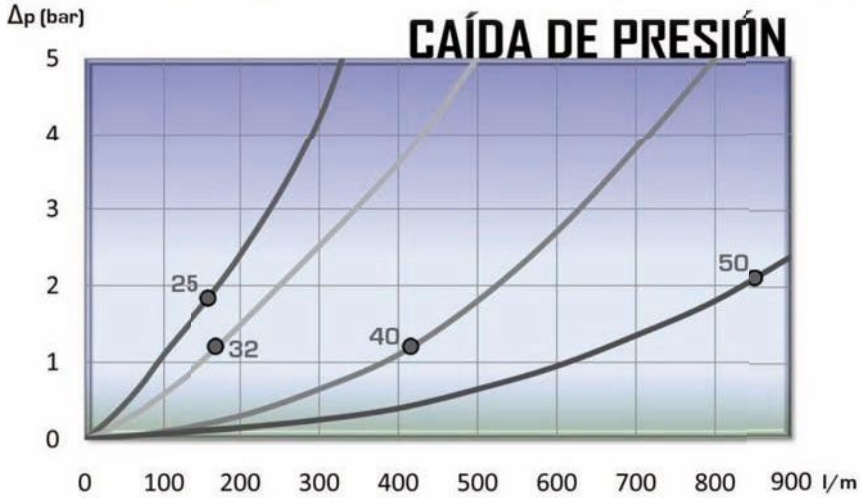

Se reserva el derecho a hacer modificaciones en sus productos sin previa notificación

SERIE 101 ISO-A AISI 316

Fabricado según la norma ISO 7241-A, medida DN13 según los requisitos de la norma ISO 5675
Disponible con válvula de punzón o de bola como sistema de cierre.
Roscas BSP, NPTF, SAE/ORB. Otras bajo pedido.

• Materiales

Cuerpo: *AISI 303 / AISI316 / LATÓN DIN-EN-12164*
Tóricas: *NBR , Vitón o EPDM*
Antiextrusión: *PTFE*
Bolas: *AISI 316W 14401*
Muelles: *AISI302 DIN 17224*

• Temperatura de trabajo (Tóricas)

	NBR	Viton	EPDM
	+100ºC	+200ºC	+150ºC
	-30ºC	-10ºC	-40ºC

• Aplicaciones :

Diseñado para Aceite Hidráulico. Aplicaciones según la normativa Europea 97.23.EC

• Sectores:

Químico, Industrial, Petrolero

• Equivalencia

FASTER ANV
AEROQUIP FD56
PARKER 6600
SNAP-TITE 61

REFERENCIA MODELO

Ejemplo;

101.21123 AD

Serie	Material	Parte	Cierre	Tóricas	Medida	Rosca
101.	**2** → AISI 316 **3** → AISI 303 **4** → Latón	**1** → Macho **2** → Hembra	**0** → Sin **1** → Punzón **2** → Bola	**0** → Sin **1** → NBR **2** → Vitón **3** → EPDM	DN **1** → 06 ¼" **2** → 10 ⅜" **3** → 13 ½" **4** → 20 ¾" **5** → 25 1" **6** → 32 1 ¼" **7** → 40 1 ½" **8** → 50 2"	2 letras (ver Tabla de Roscas en pagina 999-1)

Se reserva el derecho a hacer modificaciones en sus productos sin previa notificación

SERIE 101
ISO-A AISI 316

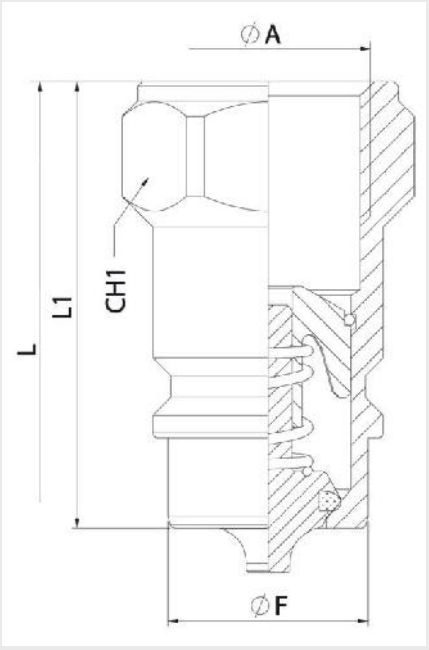

MACHO

DN	CH1	L1	ØF	L
06	19	38	11,80	76
10	22	40,50	17,25	81
13	27 / 30	46	20,56	87,50
20	36	56	29	112
25	41	63	34,30	126
32	50	75	44,95	150
40	60	83,5	55	167
50	75	105	65,10	210

Fabricado según la norma ISO 7241-A, medida DN13 según los requisitos de la norma ISO 5675.

L= Longitud total cuando están conectados Macho y Hembra.

MODELOS ESTÁNDAR

DN	ØA	MACHO	HEMBRA	
06	¼" BSP	101.21121AB	101.22121AB	280Bar
	¼" NPTF	101.21121BB	101.22121BB	
10	⅜" BSP	101.21122AC	101.22122AC	260Bar
	⅜" NPTF	101.21122BC	101.22122BC	
13	½" BSP	101.21123AD	101.22123AD	260Bar
	½" NPTF	101.21123BD	101.22123BD	
20	¾" BSP	101.21124AE	101.22124AE	210Bar
	¾" NPTF	101.21124BE	101.22124BE	
25	1" BSP	101.21125AF	101.22125AF	210Bar
	1" NPTF	101.21125BF	101.22125BF	
32	1 ¼" BSP	101.21126AG	101.22126AG	140Bar
	1 ¼" NPTF	101.21126BG	101.22126BG	
40	1 ½" BSP	101.21127AH	101.22127AH	120Bar
	1 ½" NPTF	101.21127BH	101.22127BH	
50	2" BSP	101.21128AI	101.22128AI	100Bar
	2" NPTF	101.21128BI	101.22128BI	

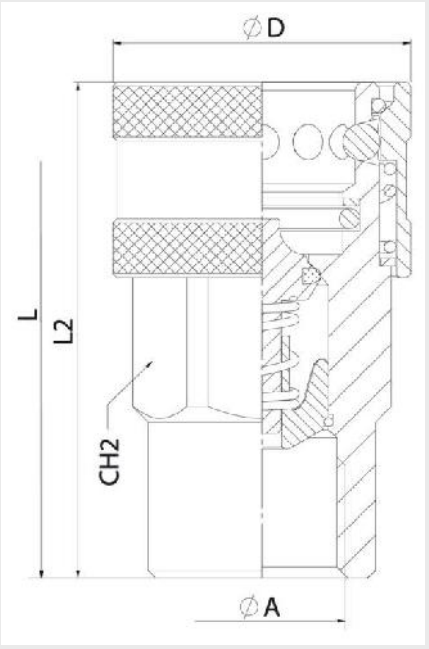

HEMBRA

DN	CH2	L2	ØD	L
06	19	52	26	**76**
10	24	58,50	32	**81**
13	30	63,50	38	**87,50**
20	38	83,50	46	**112**
25	46	97	55	**126**
32	50	117	70	**150**
40	60	133	84,50	**167**
50	75	165	100	**210**

Fabricado según la norma ISO 7241-A, medida DN13 según los requisitos de la norma ISO 5675.

L= Longitud total cuando están conectados Macho y Hembra.

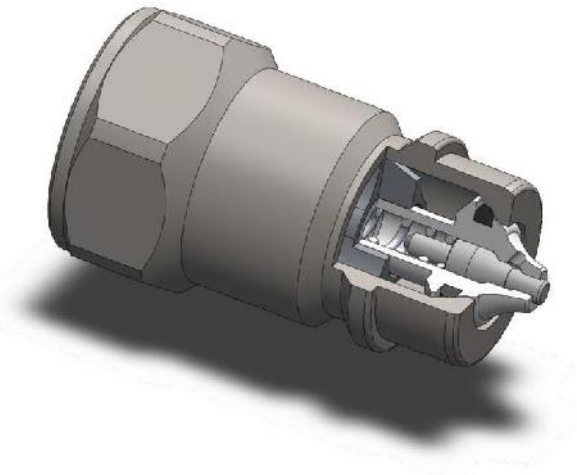

Conexión C.U.R.P. disponible in DN13 Hasta 260 BAR de presión residual.

Se reserva el derecho a hacer modificaciones en sus productos sin previa notificación

SERIE 101
ISO-A AISI 316

DATOS TÉCNICOS

DN	Caudal	Mínima Presión de Rotura (Bar)			Presión de trabajo
		Macho	Hembra	Conectados	Bar
06	15 l/min	1150	1200	1250	280
10	35 l/min	1060	1075	1200	260
13	45 l/min	1050	1150	1200	260
20	74 l/min	855	875	900	210
25	100 l/min	850	875	900	210
32	118 l/min	500	500	650	140
40	410 l/min	480	500	600	120
50	860 l/min	405	415	550	100

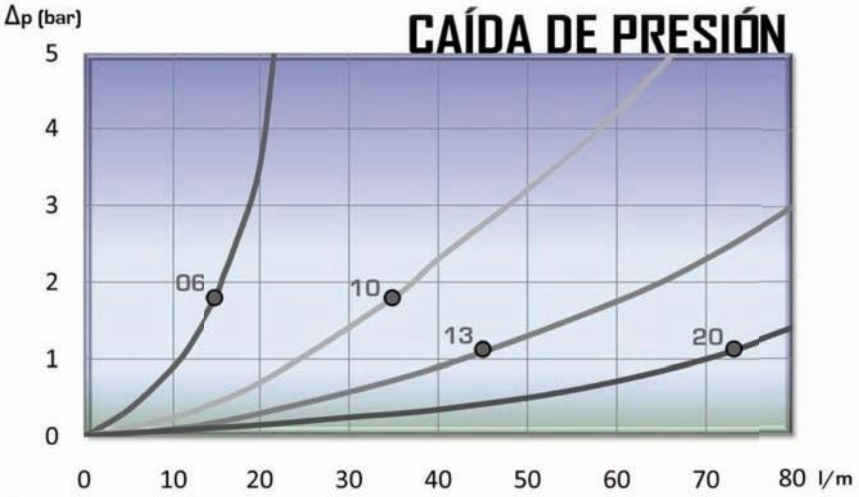

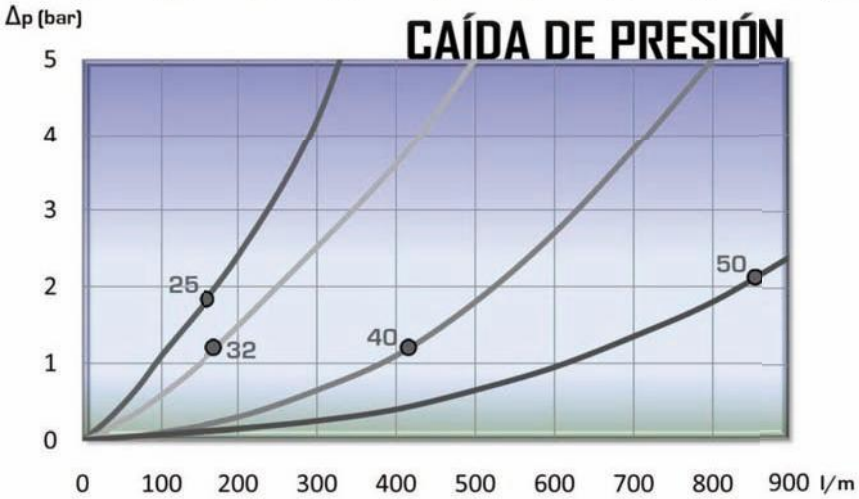

Se reserva el derecho a hacer modificaciones en sus productos sin previa notificación

SERIE 101
ISO-A
TAPONES Y TAPAS

ISO A SERIES TAPONES y TAPAS han sido diseñados para proteger la Hembra o el Macho cuando están desconectados.
Fabricado según la norma ISO 7241-A, medida DN13 según los requisitos de la norma ISO 5675.

Ejemplo;

101.5333 AA

Serie	Material	Parte	Color	Medida	Tipo
101. 105. 107.	**1** → Acero C. **5** → Plástico	**3** → Tapón **4** → Tapa **5** → Parking	**0** → Metal **1** → Rojo **2** → Azul **3** → Amarillo **4** → Verde **5** → Negro **6** → Blanco		AA

	DN
1 → ¼"	06
2 → ⅜"	10
3 → ½"	13
4 → ¾"	20
5 → 1"	25
6 → 1 ¼"	32
7 → 1 ½"	40
8 → 2"	50

TAPÓN

DN	ROJO	AZUL	AMARILLO	VERDE	NEGRO	BLANCO
06	101.5311AA	*	*	*	*	*
10	101.5312AA	*	*	*	*	*
13	101.5313AA	*	*	*	*	*
20	101.5314AA	*	*	*	*	*
25	101.5315AA	*	*	*	*	*

TAPA

DN	ROJO	AZUL	AMARILLO	VERDE	NEGRO	BLANCO
06	101.5411AA	*	*	*	*	*
10	101.5412AA	*	*	*	*	*
13	101.5413AA	*	*	*	*	*
20	101.5414AA	*	*	*	*	*
25	101.5415AA	*	*	*	*	*

* Disponibles bajo pedido.

Se reserva el derecho a hacer modificaciones en sus productos sin previa notificación

SERIE 101
ISO-A

TAPONES Y TAPAS ALUMINIO

ISO A SERIES TAPONES y TAPAS han sido diseñados para proteger la Hembra o el Macho cuando están desconectados.
Fabricados según la norma ISO 7241-A.

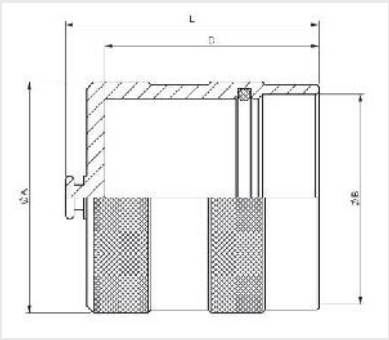

TAPA					
DN	ØA	REF.	ØB	L	D
32	59	101.6406AA	48	66	55
40	64,8	101.6407AA	57,8	71	60
50	80	101.6408AA	70,2	80	75

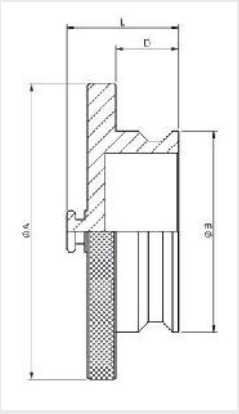

TAPÓN					
DN	ØA	REF.	ØB	L	D
32	69,5	101.6306AA	47,7	30	16
40	84,8	101.6307AA	57,5	32	18
50	100	101.6308AA	69,8	33	25

Se reserva el derecho a hacer modificaciones en sus productos sin previa notificación

SERIE 101
ISO-A
PARKINGS

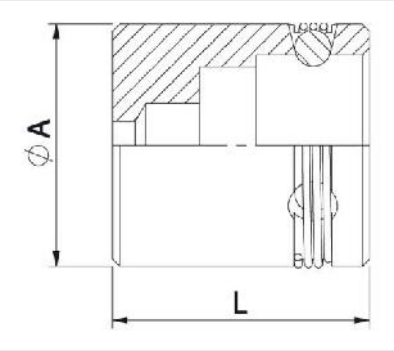

PARKING 3B

DN	REF.	ØA	L
13	101.1533AA	32	34

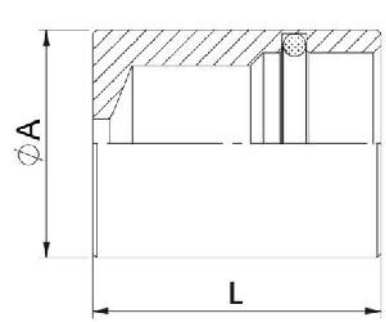

PARKING 1T

DN	REF.	ØA	L
13	101.1533AC	30	38

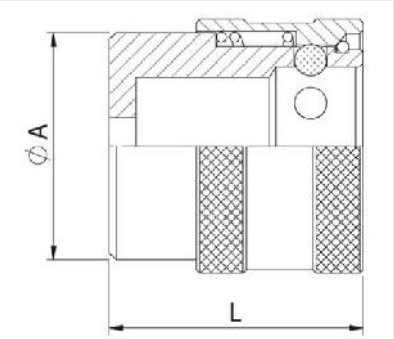

PARKING 6B

DN	REF.	ØA	L
13	101.1533AB	34	38

Se reserva el derecho a hacer modificaciones en sus *productos* sin previa notificación

SERIE 102
ISO-A
MULTI-ROSCAS

Fabricado según la norma ISO 7241-A, medida DN13 según los requisitos de la norma ISO 5675.
Disponible con válvula de punzón o de bola como sistema de cierre.
Roscas BSP, NPTF, SAE/ORB. Otras bajo pedido.

• Materiales

Cuerpo: *Acero al carbono EN -10277-3*
Tóricas: *NBR , Vitón o EPDM*
Antiextrusión: *PTFE*
Bolas: *AISI 1010/1015*
Muelles: *Acero al carbono DIN 17233/84(B)*

• Temperatura de trabajo (Tóricas)

	NBR	Viton	EPDM
	+100ºC	+200ºC	+150ºC
	-30ºC	-10ºC	-40ºC

• Aplicaciones:
Diseñado para Aceite Hidráulico. Aplicaciones según la normativa Europea 27.23.EC

• Sectores: Industrial, Agrícola

• Equivalencia

FASTER ANV
AEROQUIP FD56
PARKER 6600
SNAP-TITE 61

REFERENCIA MODELO

Ejemplo;

102.11112 JE

Serie	Material	Parte	Cierre	Tóricas	Medida	Rosca
102.	**1** → Acero C. **2** → AISI 316 **3** → AISI 303 **4** → Latón	**1** → Macho **2** → Hembra	**0** → Sin **1** → Punzón **2** → Bola	**0** → Sin **1** → NBR **2** → Vitón **3** → EPDM	DN **1**→ 06 ¼" **2**→ 10 ⅜" **3**→ 13 ½" **4**→ 20 ¾" **5**→ 25 1" **6**→ 32 1 ¼" **7**→ 40 1 ½" **8**→ 50 2"	2 letras (ver Tabla de Roscas en pagina 999-1)

Se reserva el derecho a hacer modificaciones en sus *productos* sin previa notificación

SERIE 102
ISO-A
DIN 2353

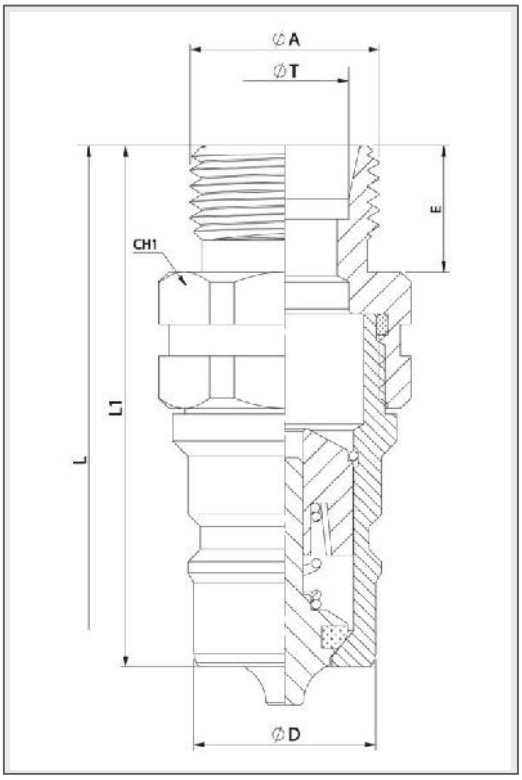

MODELOS ESTÁNDAR (MACHO)

DN	ØA	ØT	REF.		CH1	L1	ØD	E	L	
06	M12x1,5	6L	102.11111JB	350Bar	19	*	11,8	12	*	Serie Ligera
	M14x1,5	8L	102.11111JC							
10	⅜" BSP M.	*	102.11112AN	300Bar	22	*	17,25	12	*	
	M14x1,5	8L	102.11112JC							
	M16x1,5	10L	102.11112JD							
	M18x1,5	12L	102.11112JE							
13	M14x1,5	8L	102.11113JC	300Bar	27	*	20,56	12	*	
	M16x1,5	10L	102.11113JD							
	M18x1,5	12L	102.11113JE							
	M22x1,5	15L	102.11113JG							
	M26x1,5	18L	102.11113JI							
20	M18x1,5	12L	102.11114JE	250Bar	36	*	29	12	*	
	M22x1,5	15L	102.11114JG							
	M26x1,5	18L	102.11114JI							
	M30x2	22L	102.11114JJ					18		
25	M26x1,5	18L	102.11115JI	230Bar	41	*	34,3	12	*	
	M30x2	22L	102.11115JJ					18		
	M36x2	28L	102.11115JK							
	M45x2	35L	102.11115JM					16		
10	M16x1,5	8S	102.11112KD	300Bar	22	*	17,25	12	*	Serie Pesada
	M18x1,5	10S	102.11112KE							
	M20x1,5	12S	102.11112KF							
13	M18x1,5	10S	102.11113KE	300Bar	27	*	20,56	12	*	
	M20x1,5	12S	102.11113KF							
	M22x1,5	14S	102.11113KG							
	M24x1,5	16S	102.11113KH							
20	M24x1,5	16S	102.11114KH	250Bar	36	*	29	12	*	
	M30x2	20S	102.11114KJ					16		
25	M30x2	20S	102.11115KJ	230Bar	41	*	34,3	18	*	
	M36x2	25S	102.11115KK							
	M42x2	30S	102.11115KL		46					
	M52x2	38S	102.11115KN		55			20		

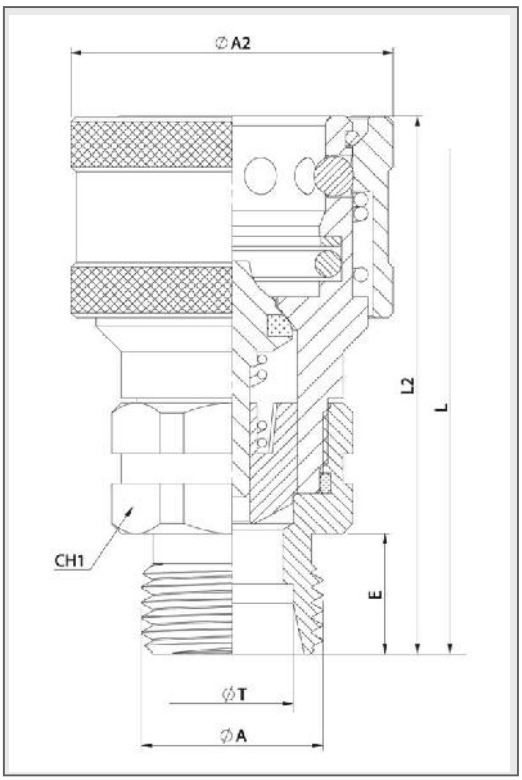

MODELOS ESTÁNDAR (HEMBRA)

DN	ØA	ØT	REF.		CH1	L2	ØA2	E	L	
06	M12x1,5	6L	102.12111JB	350Bar	19	*	26	12	*	Serie Ligera
	M14x1,5	8L	102.12111JC							
10	⅜" BSP M.	*	102.12112AN	300Bar	22	*	32	12	*	
	M14x1,5	8L	102.12112JC							
	M16x1,5	10L	102.12112JD							
	M18x1,5	12L	102.12112JE							
13	M14x1,5	8L	102.12113JC	300Bar	27	*	38	12	*	
	M16x1,5	10L	102.12113JD							
	M18x1,5	12L	102.12113JE							
	M22x1,5	15L	102.12113JG							
	M26x1,5	18L	102.12113JI							
20	M18x1,5	12L	102.12114JE	250Bar	36	*	46	12	*	
	M22x1,5	15L	102.12114JG							
	M26x1,5	18L	102.12114JI							
	M30x2	22L	102.12114JJ					18		
25	M26x1,5	18L	102.12115JI	230Bar	41	*	55	12	*	
	M30x2	22L	102.12115JJ					18		
	M36x2	28L	102.12115JK							
	M45x2	35L	102.12115JM					16		
10	M16x1,5	8S	102.12112KD	300Bar	22	*	32	12	*	Serie Pesada
	M18x1,5	10S	102.12112KE							
	M20x1,5	12S	102.12112KF							
13	M18x1,5	10S	102.12113KE	300Bar	27	*	38	12	*	
	M20x1,5	12S	102.12113KF							
	M22x1,5	14S	102.12113KG							
	M24x1,5	16S	102.12113KH							
20	M24x1,5	16S	102.12114KH	250Bar	36	*	46	12	*	
	M30x2	20S	102.12114KJ					16		
25	M30x2	20S	102.12115KJ	230Bar	41	*	55	18	*	
	M36x2	25S	102.12115KK							
	M42x2	30S	102.12115KL		46					
	M52x2	38S	102.12115KN		55			20		

Se reserva el derecho a hacer modificaciones en sus *productos* sin previa notificación

SERIE 102
ISO-A
DIN 2353

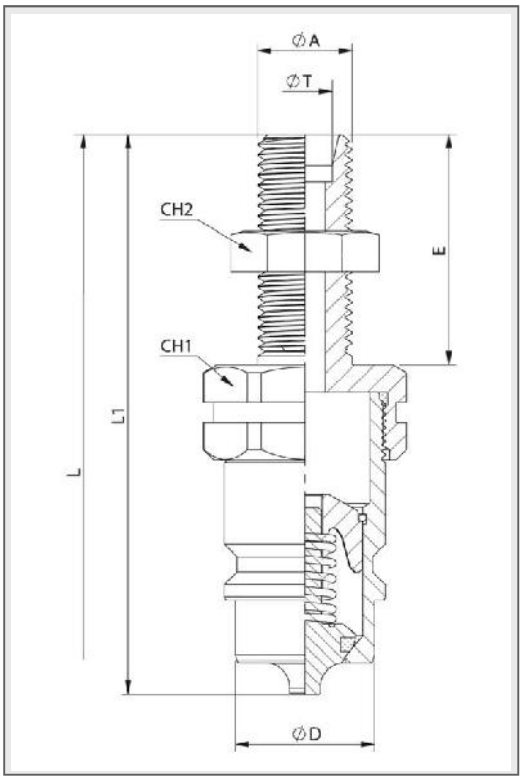

MODELOS ESTÁNDAR (MACHO)

DN	ØA	ØT	REF.		CH1	CH2	L1	ØD	E	L	
06	M12x1,5	6L	102.11111LB	350Bar	19	19	*	11,8	25	*	Serie Ligera
	M14x1,5	8L	102.11111LC						34		
10	M14x1,5	8L	102.11112LC	300Bar	22	19	*	17,25	34	*	
	M16x1,5	10L	102.11112LD			22			26		
	M18x1,5	12L	102.11112LE						27		
13	M14x1,5	8L	102.11113LC	300Bar	27	19	*	20,56	34	*	
	M16x1,5	10L	102.11113LD			22			35		
	M18x1,,5	12L	102.11113LE			24			24		
	M22x1,5	15L	102.11113LG			27			33		
	M26x1,5	18L	102.11113LI			30					
20	M18x1,5	12l	102.11114LE	250Bar	36	24	*	29	26	*	
	M22x1,5	15L	102.11114LG			27			33		
	M26x1,5	18L	102.11114LI			30					
	M30x2	22L	102.11114LJ			36			34		
25	M30x2	22L	102.11115LJ	230Bar	41	36	*	34,3	34	*	
	M36x2	28L	102.11115LK			41					
	M45x2	35L	102.11115LM			55			36		
10	M16x1,5	8S	102.11112MD	300Bar	22	22	*	17,25	27	*	Serie Pesada
	M18x1,5	10S	102.11112ME			24					
	M20x1,5	12S	102.11112MF			22					
13	M18x1,5	10S	102.11113ME	300Bar	27	24	*	20,56	24	*	
	M20x1,5	12S	102.11113MF			22			35		
	M22x1,5	14S	102.11113MG			27					
	M24x1,5	16S	102.11113MH			30					
20	M24x1,5	16S	102.11114MH	250Bar	36	30	*	29	29	*	
	M30x2	20S	102.11114MJ			36			36		
25	M30x2	20S	102.11115MJ	230Bar	41	36	*	34,3	35	*	
	M36x2	25S	102.11115MK			41			38		
	M42x2	30S	102.11115ML			50			40		
	M52x2	38S	102.11115MN			65					

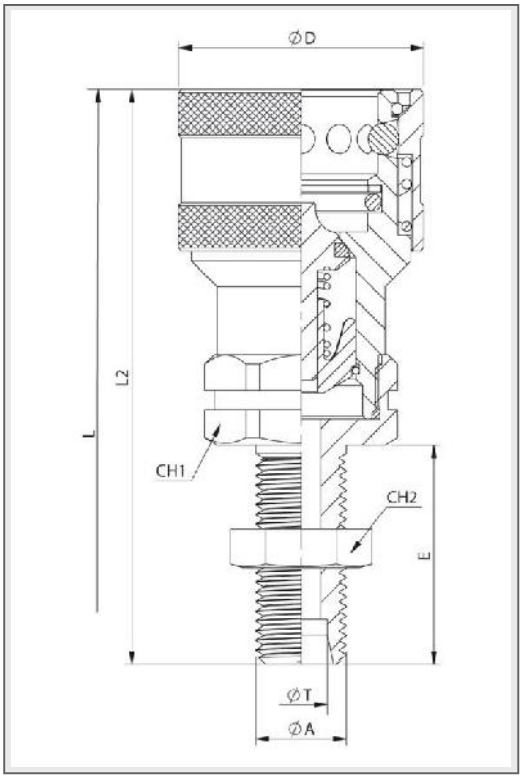

MODELOS ESTÁNDAR (HEMBRA)

DN	ØA	ØT	REF.		CH1	CH2	L2	ØD	E	L	
06	M12x1,5	6L	102.12111LB	350Bar	19	19	*	11,8	25	*	Serie Ligera
	M14x1,5	8L	102.12111LC						34		
10	M14x1,5	8L	102.12112LC	300Bar	22	19	*	17,25	34	*	
	M16x1,5	10L	102.12112LD			22			26		
	M18x1,5	12L	102.12112LE						27		
13	M14x1,5	8L	102.12113LC	300Bar	27	19	*	20,56	34	*	
	M16x1,5	10L	102.12113LD			22			35		
	M18x1,,5	12L	102.12113LE			24			24		
	M22x1,5	15L	102.12113LG			27			33		
	M26x1,5	18L	102.12113LI			30					
20	M18x1,5	12L	102.12114LE	250Bar	36	24	*	29	26	*	
	M22x1,5	15L	102.12114LG			27			33		
	M26x1,5	18L	102.12114LI			30					
	M30x2	22L	102.12114LJ			36			34		
25	M30x2	22L	102.12115LJ	230Bar	41	36	*	34,3	34	*	
	M36x2	28L	102.12115LK			41					
	M45x2	35L	102.12115LM			55			36		
10	M16x1,5	8S	102.12112MD	300Bar	22	22	*	17,25	27	*	Serie Pesada
	M18x1,5	10S	102.12112ME			24					
	M20x1,5	12S	102.12112MF			22					
13	M18x1,5	10S	102.12113ME	300Bar	27	24	*	20,56	24	*	
	M20x1,5	12S	102.12113MF			22			35		
	M22x1,5	14S	102.12113MG			27					
	M24x1,5	16S	102.12113MH			30					
20	M24x1,5	16S	102.12114MH	250Bar	36	30	*	29	29	*	
	M30x2	20S	102.12114MJ			36			36		
25	M30x2	20S	102.12115MJ	230Bar	41	36	*	34,3	35	*	
	M36x2	25S	102.12115MK			41			38		
	M42x2	30S	102.12115ML			50			40		
	M52x2	38S	102.12115MN			65					

Se reserva el derecho a hacer modificaciones en sus productos sin previa notificación

SERIE 102
ISO-A
MULTI-ROSCAS

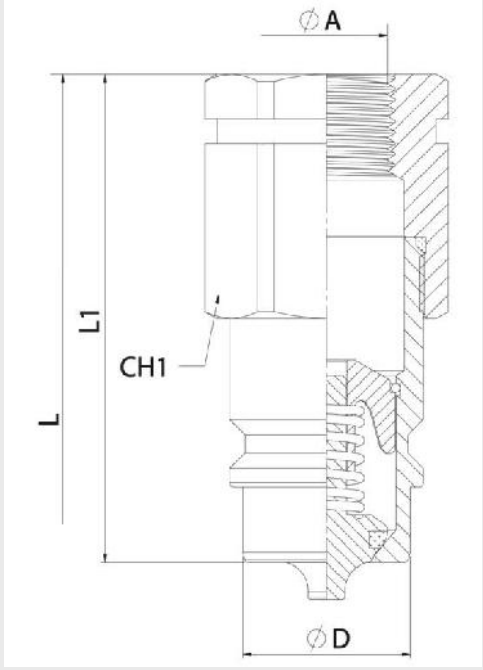

MACHO

DN	CH1	L1	ØD	L
06	19	*	11,8	*
10	22	*	17,25	*
13	27	*	20,56	*
20	36	*	29	*
25	41	*	34,3	*

MODELOS ESTÁNDAR

DN	ØA	MACHO	HEMBRA	
06	¼" BSP	102.11111AB	102.12111AB	350Bar
	¼" NPTF	102.11111BB	102.12111BB	
	M14x1,5	102.11111NC	102.12111NC	
10	¼" BSP	102.11112AB	102.12112AB	300Bar
	⅜" BSP	102.11112AC	102.12112AC	
	⅜" NPTF	102.11112BC	102.12112BC	
	M16x1,5	102.11112ND	102.12112ND	
13	⅜" BSP	102.11113AC	102.12113AC	
	½" BSP	102.11113AD	102.12113AD	
	½" NPTF	102.11113BD	102.12113BD	
	M18x1,5	102.11113NE	102.12113NE	
	M22x1,5	102.11113NG	102.12113NG	
	¾" -16ORB	102.11113GF	102.12113GF	
	⅞" -14ORB	102.11113GH	102.12113GH	
20	¾" BSP	102.11114AE	102.12114AE	230Bar
	¾" NPTF	102.11114BE	102.12114BE	
	M22x1,5	102.11114NG	102.12114NG	
25	¾" BSP	102.11115AE	102.12115AE	230Bar
	1" BSP	102.11115AF	102.12115AF	
	1" NPTF	102.11115BF	102.12115BF	

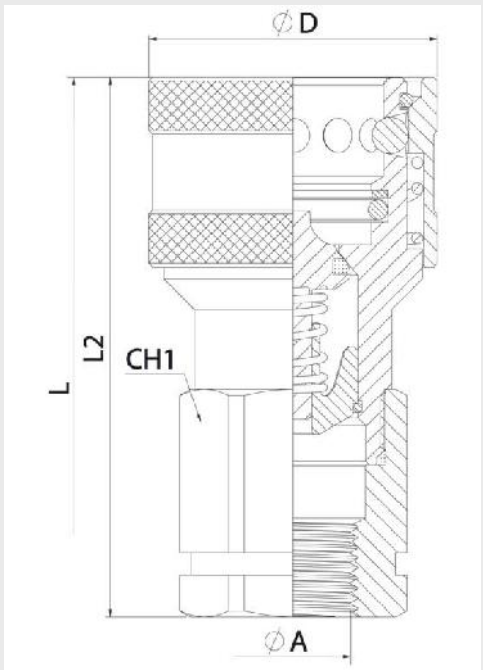

HEMBRA

DN	CH1	L2	ØD	L
06	19	*	26	*
10	22	*	32	*
13	27	*	38	*
20	36	*	46	*
25	41	*	55	*

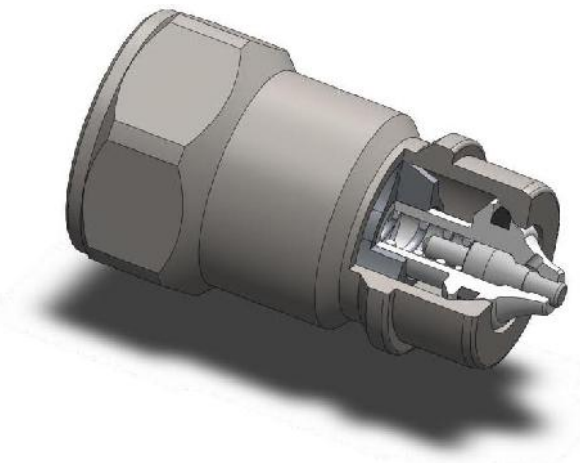

Conexión C.U.R.P. disponible in DN13
Hasta 300 BAR de presión residual.

Se reserva el derecho a hacer modificaciones en sus *productos* sin previa notificación

SERIE 103 ISO-B

ACERO AL CARBONO / AISI 316 / LATÓN

Fabricado según la norma ISO 7241-B.
Disponible con válvula de punzón o bola como sistema de cierre.
Roscas BSP, NPTF, SAE/ORB. Otras bajo pedido.

• Materiales

	ACERO AL CARBONO	ACERO INOXIDABLE	LATÓN
Cuerpo	*Acero al carbono EN-10277-3*	*AISI 316*	*Latón CuZn39Pb3*
Tóricas	*NBR, Vitón o EPDM*	*NBR, Vitón o EPDM*	*NBR, Vitón o EPDM*
Antiextrusión	*PTFE*	*PTFE*	*PTFE*
Bolas	*AISI 1010/1015*	*AISI316 W. 14401*	*AISI316 W. 14401*
Muelles	*Acero al carbono DIN 17233/84(B)*	*AISI302 DIN 17224*	*AISI302 DIN 17224*

• Temperatura de trabajo (Tóricas)

NBR	Viton	EPDM
+100ºC	+200ºC	+150ºC
-30ºC	-10ºC	-40ºC

• Aplicaciones:

Diseñado para Aceite Hidráulico. Aplicaciones según la normativa Europea 97.23.EC

• Equivalencia

FASTER H — AEROQUIP FD45
PARKER 60 — SNAP-TITE 72

• Sectores

Acero al Carbono → Industrial.

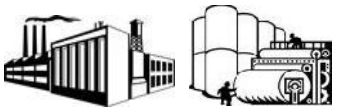

Acero Inoxidable → Químico, Industrial, Petrolero.

REFERENCIA MODELO

Ejemplo;

103.21122 BC

Serie	Material	Parte	Cierre	Tóricas	Medida	Rosca
103.	**1** → Acero C. **2** → AISI 316 **4** → Latón	**1** → Macho **2** → Hembra	**0** → Sin **1** → Punzón. **2** → Bola	**0** → Sin **1** → NBR **2** → Vitón **3** → EPDM		2 letras (ver Tabla de Roscas en pagina 999-1)

	DN
0 → 1/8"	04
1 → 1/4"	06
2 → 3/8"	10
3 → 1/2"	13
4 → 3/4"	20
5 → 1"	25
7 → 1 1/2"	40
8 → 2"	50

Se reserva el derecho a hacer modificaciones en sus *productos* sin previa notificación

SERIE 103
ISO-B

ACERO AL CARBONO

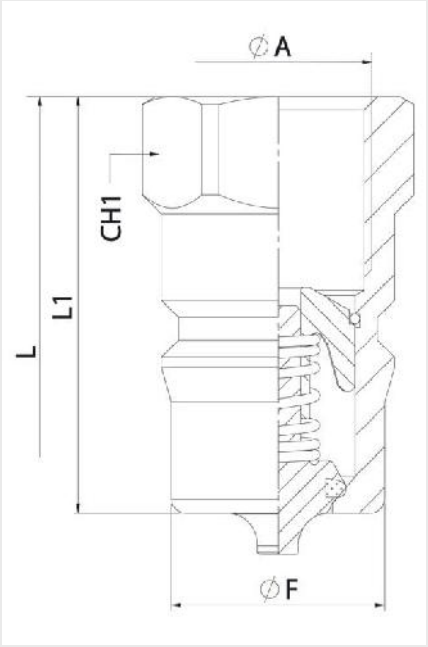

MACHO

DN	CH1	L1	ØF	L
04	14	30	10,90	60
06	19	36	14,20	72
10	24	40,50	19,10	81
13	27	46	23,55	92
20	36	56	31,45	112
25	41	63	37,80	126

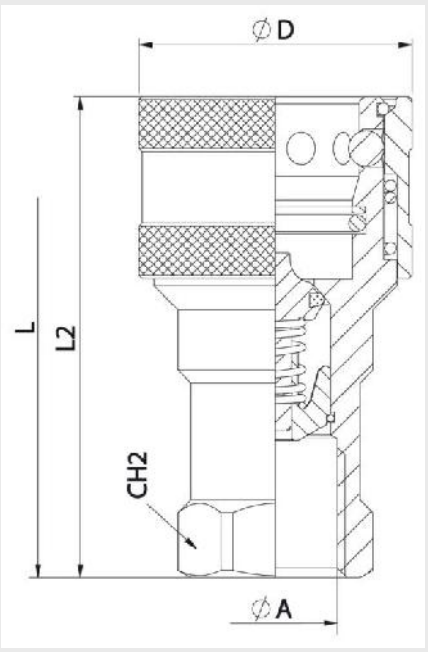

HEMBRA

DN	CH2	L2	ØD	L
04	14	49	22	60
06	19	57,70	27	72
10	24	65,50	35	81
13	27	74	42	92
20	36	90	52	112
25	41	103	60	126

MODELOS ESTÁNDAR (ACERO C.)

DN	ØA	MACHO	HEMBRA	
04	⅛" BSP	103.11110AA	103.12110AA	400Bar
	⅛" NPTF	103.11110BA	103.12110BA	
06	¼" BSP	103.11111AB	103.12111AB	380Bar
	¼" NPTF	103.11111BB	103.12111BB	
10	⅜" BSP	103.11112AC	103.12112AC	350Bar
	⅜" NPTF	103.11112BC	103.12112BC	
	¾"-16ORB	103.11112GF	103.12112GF	
13	½" BSP	103.11113AD	103.12113AD	320Bar
	½" NPTF	103.11113BD	103.12113BD	
	¾" - 16ORB	103.11113GF	103.12113GF	
	⅞" 14ORB	103.11113GH	103.12113GH	
20	¾" BSP	103.11114AE	103.12114AE	300Bar
	¾" NPTF	103.11114BE	103.12114BE	
	1 1/16"-12ORB	103.11114GK	103.12114GK	
25	1" BSP	103.11115AF	103.12115AF	280Bar
	1" NPTF	103.11115BF	103.12115BF	
	1 5/16"-12ORB	103.11115GO	103.12115GO	

Se reserva el derecho a hacer modificaciones en sus *productos* sin previa notificación

SERIE 103
ISO-B

ACERO AL CARBONO

DATOS TÉCNICOS

DN	Caudal	Mínima Presión de Rotura (Bar)			Presión de trabajo (Bar)
		Macho	Hembra	Conectados	
04	7 l/min	1650	1750	1600	400
06	15 l/min	1650	1800	1520	380
10	35 l/min	1580	1580	1400	350
13	47 l/min	1310	1450	1280	320
20	93 l/min	1310	1380	1200	300
25	118 l/min	1200	1400	1120	280
40	480 l/min	550	560	560	140
50	890 l/min	370	410	400	100

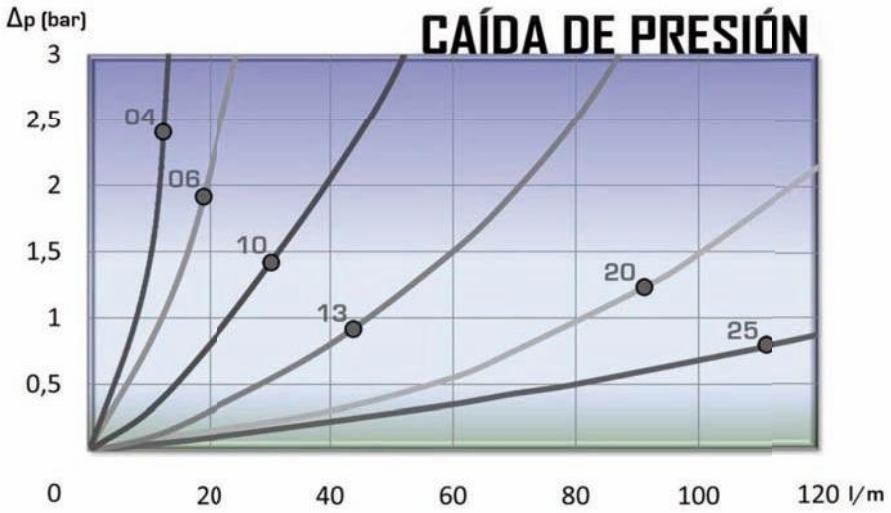

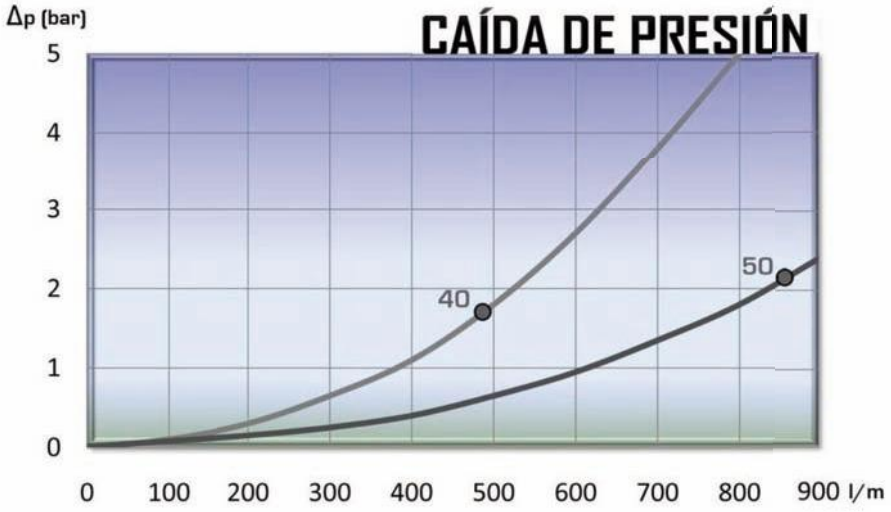

Se reserva el derecho a hacer modificaciones en sus productos sin previa notificación

SERIE 103
ISO-B
AISI 316

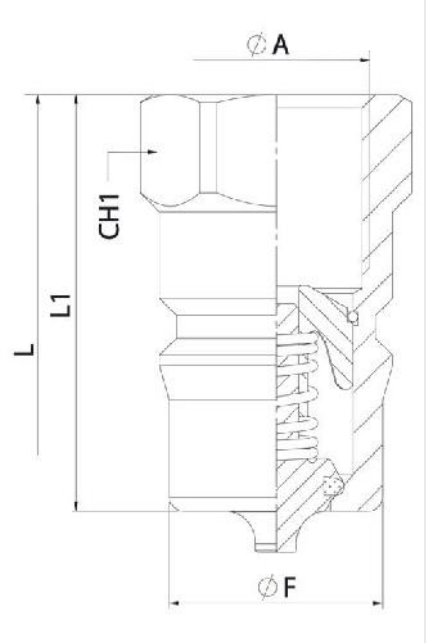

MACHO

DN	CH1	L1	ØF	L
04	14	30	10,90	60
06	19	36	14,20	72
10	24	40,50	19,10	81
13	27	46	23,55	92
20	36	56	31,45	112
25	41	63	37,80	126

MODELOS ESTÁNDAR (*AISI 316*)

DN	ØA	MACHO	HEMBRA	
04	⅛" BSP	103.21120AA	103.22120AA	320Bar
	⅛" NPTF	103.21120BA	103.22120BA	
06	¼" BSP	103.21121AB	103.22121AB	300Bar
	¼" NPTF	103.21121BB	103.22121BB	
10	⅜" BSP	103.21122AC	103.22122AC	280Bar
	⅜" NPTF	103.21122BC	103.22122BC	
	¾"-16ORB	Bajo pedido		
13	½" BSP	103.21123AD	103.22123AD	260Bar
	½" NPTF	103.21123BD	103.22123BD	
	¾" - 16ORB	Bajo pedido		
	⅞" 14ORB	Bajo pedido		
20	¾" BSP	103.21124AE	103.22124AE	250Bar
	¾" NPTF	103.21124BE	103.22124BE	
	1 1/16"-12ORB	Bajo pedido		
25	1" BSP	103.21125AF	103.22125AF	210Bar
	1" NPTF	103.21125BF	103.22125BF	
	1 5/16"-12ORB	Bajo pedido		

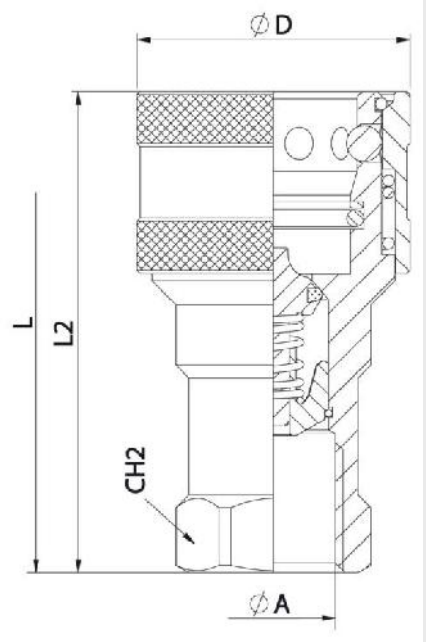

HEMBRA

DN	CH2	L2	ØD	L
04	14	49	22	60
06	19	57,70	27	72
10	24	65,50	35	81
13	27	74	42	92
20	36	90	52	112
25	41	103	60	126

Se reserva el derecho a hacer modificaciones en sus *productos* sin previa notificación

SERIE 103
ISO-B AISI 316

DATOS TÉCNICOS

DN	Caudal	Mínima Presión de Rotura (Bar)			Presión de trabajo (Bar)
		Macho	Hembra	Conectados	
04	7 l/min	1300	1300	1325	320
06	15 l/min	1150	1200	1250	280
10	35 l/min	1060	1075	1200	260
13	47 l/min	1050	1150	1200	260
20	93 l/min	855	875	900	210
25	118 l/min	850	875	900	210
40	480 l/min	480	500	600	120
50	890 l/min	405	415	550	100

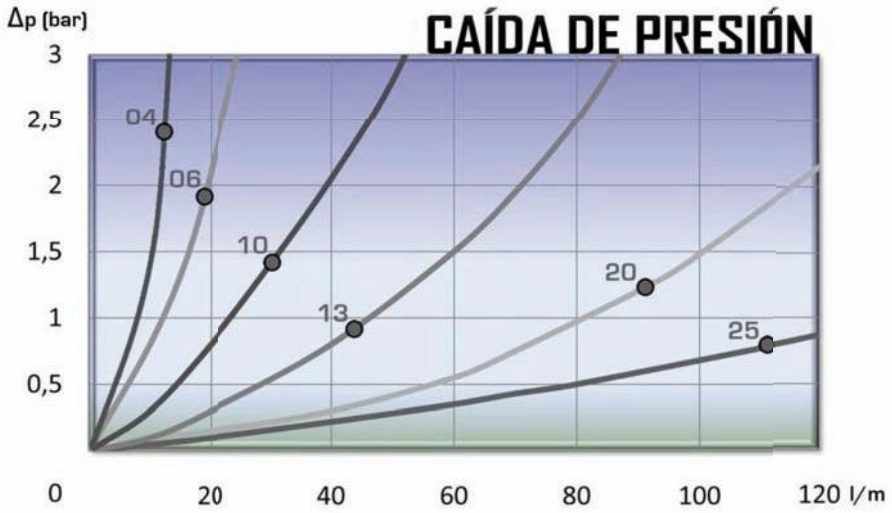

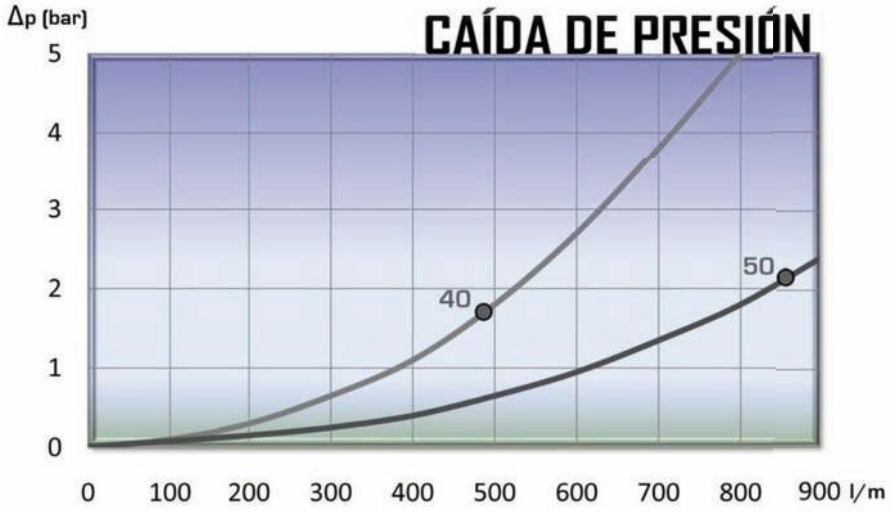

Se reserva el derecho a hacer modificaciones en sus productos sin previa notificación

SERIE 103
ISO-B LATÓN

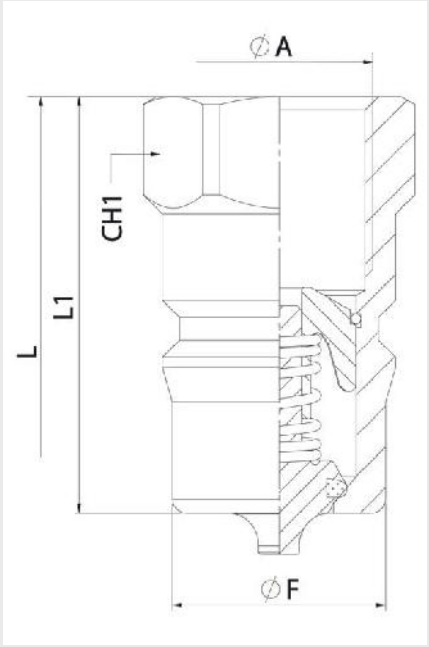

MACHO				
DN	CH1	L1	ØF	L
04	14	30	10,90	60
06	19	36	14,20	72
10	24	40,50	19,10	81
13	27	46	23,55	92
20	36	56	31,45	112
25	41	63	37,80	126

MODELOS ESTÁNDAR (LATÓN)

DN	ØA	MACHO	HEMBRA	
04	⅛" BSP	103.41120AA	103.42120AA	250Bar
	⅛" NPTF	103.41120BA	103.42120BA	
06	¼" BSP	103.41121AB	103.42121AB	200Bar
	¼" NPTF	103.41121BB	103.42121BB	
10	⅜" BSP	103.41122AC	103.42122AC	
	⅜" NPTF	103.41122BC	103.42122BC	200Bar
	¾"-16ORB	Bajo pedido		
13	½" BSP	103.41123AD	103.42123AD	
	½" NPTF	103.41123BD	103.42123BD	200Bar
	¾" - 16ORB	Bajo pedido		
	⅞" 14ORB	Bajo pedido		
20	¾" BSP	103.41124AE	103.42124AE	
	¾" NPTF	103.41124BE	103.42124BE	150Bar
	1 1/16"-12ORB	Bajo pedido		
25	1" BSP	103.41125AF	103.42125AF	
	1" NPTF	103.41125BF	103.42125BF	180Bar
	1 5/16"-12ORB	Bajo pedido		

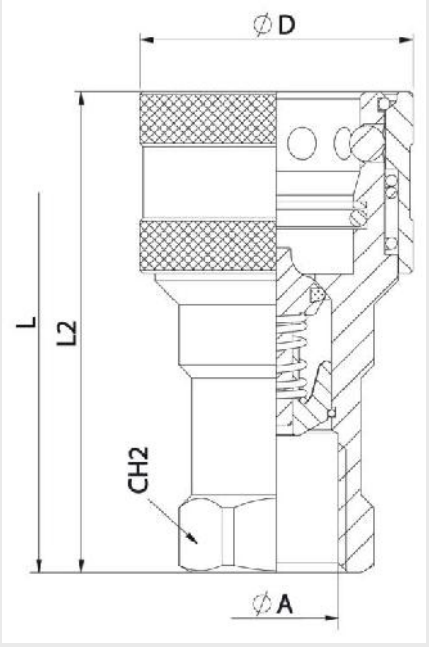

HEMBRA				
DN	CH2	L2	ØD	L
04	14	49	22	60
06	19	57,70	27	72
10	24	65,50	35	81
13	27	74	42	92
20	36	90	52	112
25	41	103	60	126

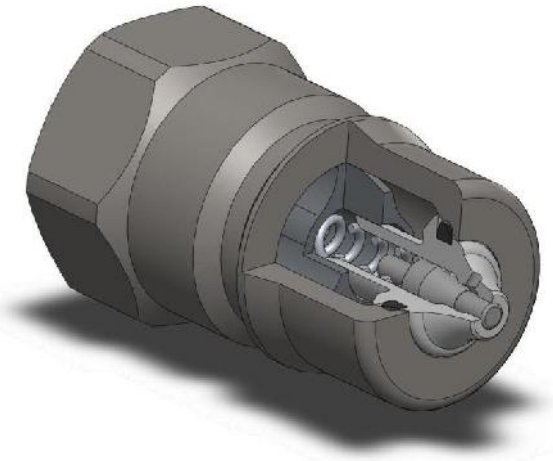

Conexión C.U.R.P. disponible in DN13
Hasta 300 BAR de presión residual.

Se reserva el derecho a hacer modificaciones en sus *productos* sin previa notificación

SERIE 103 ISO-B

TAPONES Y TAPAS

ISO B SERIES TAPONES y TAPAS han sido diseñados para proteger la Hembra o el Macho cuando están desconectados.
Fabricados según la norma ISO 7241-B.

REFERENCIA MODELO

Ejemplo;

103.5321 AA

Serie	Material	Parte	Color	Medida	Tipo
103.	**5** → Plástico	**3** → Tapón **4** → Tapa	**1** → Rojo **2** → Azul **3** → Amarillo **4** → Verde **5** → Negro **6** → Blanco	DN **1** → ¼" 06 **2** → ⅜" 10 **3** → ½" 13 **4** → ¾" 20 **5** → 1" 25	AA

TAPÓN

DN	ROJO	AZUL	AMARILLO	VERDE	NEGRO	BLANCO
04	*	103.5320AB	*	*	*	*
06	*	103.5321AA	*	*	*	*
10	*	103.5322AB	*	*	*	*
13	*	103.5323AA	*	*	*	*
20	*	103.5324AA	*	*	*	*
25	*	103.5325AB	*	*	*	*

TAPA

DN	ROJO	AZUL	AMARILLO	VERDE	NEGRO	BLANCO
04	*	103.5420AB	*	*	*	*
06	*	103.5421AA	*	*	*	*
10	*	103.5422AB	*	*	*	*
13	*	103.5423AA	*	*	*	*
20	*	103.5424AA	*	*	*	*
25	*	103.5425AB	*	*	*	*

* NO DISPONIBLE

Se reserva el derecho a hacer modificaciones en sus productos sin previa notificación

SERIE 103
ISO-B
DN 40 / DN 50

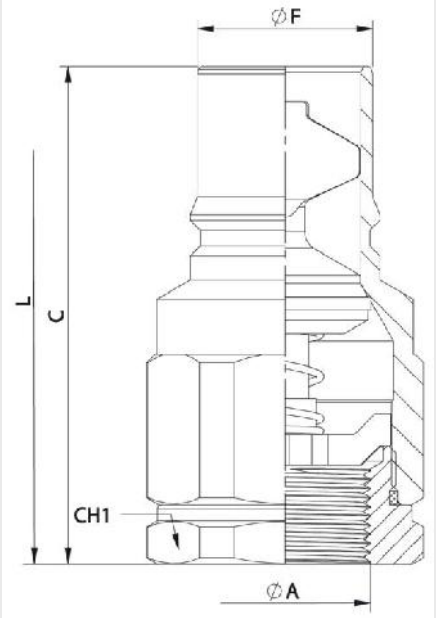

MACHO

DN	CH1	C	ØF	L
40	65	126	44,4	252
50	90	131	63,27	262

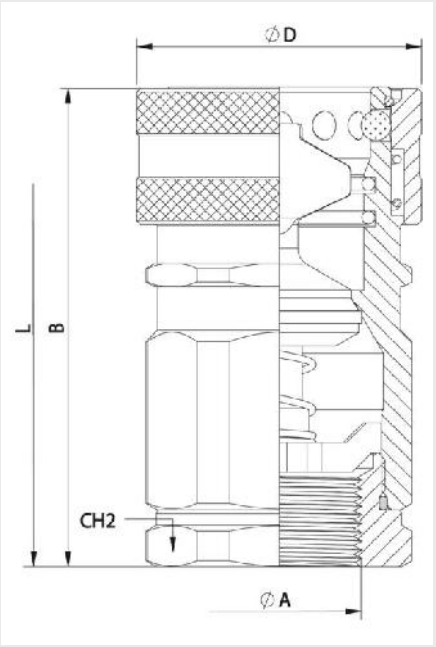

HEMBRA

DN	CH2	B	ØD	L
40	65	126,8	75	252
50	90	131	105	262

MODELOS ESTÁNDAR (ACERO C.)

DN	ØA	MACHO	HEMBRA	
40	1 ¼" BSP	103.11117AG	103.12117AG	140Bar
	1 ¼" NPTF	103.11117BG	103.12117BG	
	1 ½" BSP	103.11117AH	103.12117AH	
	1 ½" NPTF	103.11117BH	103.12117BH	
50	2" BSP	103.11118AI	103.12118AI	100Bar
	2" NPTF	103.11118BI	103.12118BI	
	2 ½" BSP	103.11118AJ	103.12118AJ	
	2 ½" NPTF	103.11118BJ	103.12118BJ	
	3" BSP	103.11118AK	103.12118AK	
	3" NPTF	103.11118BK	103.12118BK	

MODELOS ESTÁNDAR (INOX.)

DN	ØA	MACHO	HEMBRA	
40	1 ¼" BSP	103.21127AG	103.22127AG	120Bar
	1 ¼" NPTF	103.21127BG	103.22127BG	
	1 ½" BSP	103.21127AH	103.22127AH	
	1 ½" NPTF	103.21127BH	103.22127BH	
50	2" BSP	103.21128AI	103.22128AI	100Bar
	2" NPTF	103.21128BI	103.22128BI	
	2 ½" BSP	103.21128AJ	103.22128AJ	
	2 ½" NPTF	103.21128BJ	103.22128BJ	
	3" BSP	103.21128AK	103.22128AK	
	3" NPTF	103.21128BK	103.22128BK	

MODELOS ESTÁNDAR (LATÓN)

DN	ØA	MACHO	HEMBRA	
40	1 ¼" BSP	103.41127AG	103.42127AG	85 Bar
	1 ¼" NPTF	103.41127BG	103.42127BG	
	1 ½" BSP	103.41127AH	103.42127AH	
	1 ½" NPTF	103.41127BH	103.42127BH	
50	2" BSP	103.41128AI	103.42128AI	
	2" NPTF	103.411208BI	103.42128BI	
	2 ½" BSP	103.41128AJ	103.42128AJ	
	2 ½" NPTF	103.41128BJ	103.42128BJ	
	3" BSP	103.41128AK	103.42128AK	
	3" NPTF	103.41128BK	103.42128BK	

Se reserva el derecho a hacer modificaciones en sus *productos* sin previa notificación

SERIE 103 ISO-B

TAPONES Y TAPAS

ISO B SERIES TAPONES y TAPAS han sido diseñados para proteger la Hembra o el Macho cuando están desconectados.
Fabricados según la norma ISO 7241-B.

REFERENCIA MODELO

Ejemplo;

103.6308 AA

Serie	Material	Parte	Color	Medida	Tipo
103.	**6** → Aluminio	**3** → Tapón **4** → Tapa	**0** → Metal	DN **7** → 1 ½" 40 **8** → 2" 50	AA

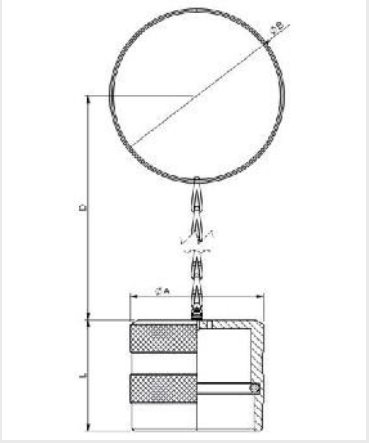

TAPA

DN	ØA	REF.	ØB	L	D
40	60	103.6407AA	70	60	609,5
50	78	103.6408AA	98	65	575,5

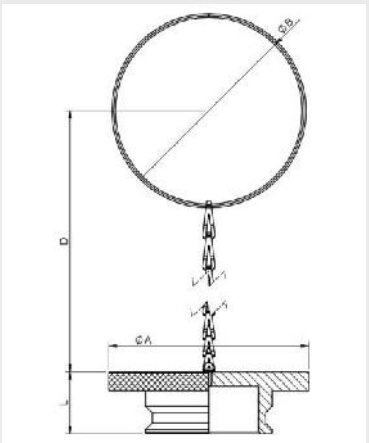

TAPÓN

DN	ØA	REF.	ØB	L	D
40	75	103.6307AA	68	26	609,5
50	105	103.6308AA	98	32,4	575,5

Se reserva el derecho a hacer modificaciones en sus *productos* sin previa notificación

SERIE 104 DIN

Fabricado según la norma ISO 5675, medida DN13 según los requisitos de la norma ISO 7241-A.
Disponible con válvula de punzón o bola como sistema de cierre.
Roscas BSP, NPTF, SAE/ORB. Otras bajo pedido.

• Materiales

Cuerpo: *Acero al carbono EN -10277-3, AISI 303 / AISI 316 / Latón DIN EN-12164*
Tóricas: *NBR, Vitón o EPDM*
Antiextrusión: *PTFE*
Bolas: *AISI 1010/1015*
Muelles: *Acero al carbono DIN 17233/84(B)*

• Aplicaciones:

Diseñado para Aceite Hidráulico. Aplicaciones según la normativa Europea 97.23.EC

• Equivalencia

FASTER NV-NS
AEROQUIP FD76
PARKER 4000
SNAP-TITE 60

• Temperatura de trabajo (Tóricas)

	NBR	Viton	EPDM
	+100ºC	+200ºC	+150ºC
	-30ºC	-10ºC	-40ºC

• Sectores: Industrial, Agrícola

REFERENCIA MODELO

Ejemplo;

104.11122 AC

Serie	Material	Parte	Cierre	Tóricas	Medida	Rosca
104.	**1** → Acero C.	**1** → Macho **2** → Hembra	**0** → Sin **1** → Punzón. **2** → Bola	**0** → Sin **1** → NBR **2** → Vitón **3** → EPDM		2 letras (ver Tabla de Roscas en pagina 999-1)

	DN
0 → 1/8"	04
1 → 1/4"	06
2 → 3/8"	10
3 → 1/2"	13
4 → 3/4"	20
5 → 1"	25

Se reserva el derecho a hacer modificaciones en sus *productos* sin previa notificación

SERIE 104 DIN

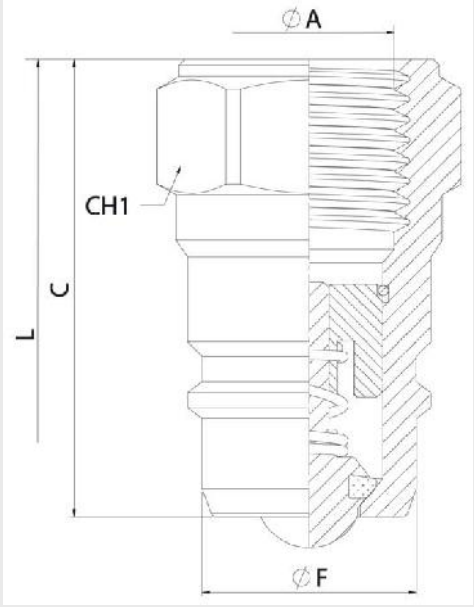

MACHO

DN	CH1	C	ØF	L
06	19	36	14,20	72
10	24	40,50	18,95	81
13	27	46	20,56	87,50
		48		89,50
	30	50		91,50
20	36	56	27,95	112
25	41	63	31,30	126

MODELOS ESTÁNDAR

DN	ØA	MACHO	HEMBRA	
06	¼" BSP	104.11111AB	104.12111AB	350Bar
	¼" NPTF	104.11111BB	104.12111AB	
	9/16" 18ORB	104.11111GC	104.12111GC	
10	⅜" BSP	104.11112AC	104.12112AC	300Bar
	⅜" NPTF	104.11112BC	104.12112BC	
13	½" BSP	101.11113AD	101.12113AD	300Bar
	½" NPTF	101.11113BD	101.12113BD	
	¾" - 16ORB	101.11113GF	101.12113GF	
	⅞"- 14ORB	101.11113GH	101.12113GH	
20	¾" BSP	104.11114AE	104.12114AE	250Bar
	¾" NPTF	104.11114BE	104.12114BE	
25	1" BSP	104.11115AF	104.12115AF	220Bar
	1" NPTF	104.11115BF	104.12115BF	

Fabricado según la norma ISO 5675

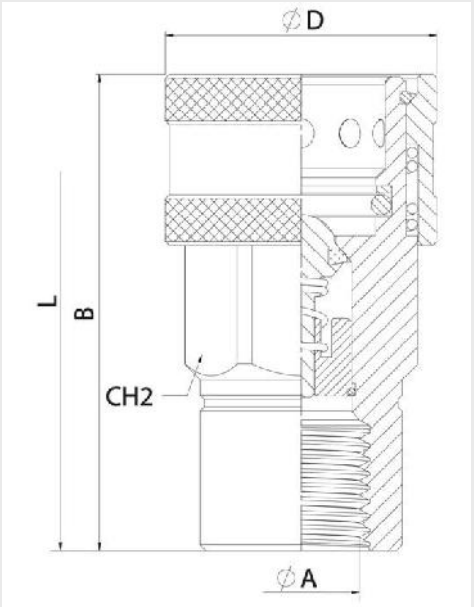

HEMBRA

DN	CH2	B	ØD	L
06	22	53,50	27	72
10	27	61	35	81
13	30	63,50	38	87,50
				89,50
				91,50
20	38	85	48	112
25	46	96,50	55	126

MODELOS ESTÁNDAR (BOLA)

DN	ØA	MACHO	HEMBRA	
06	¼" BSP	104.11211AB	104.12211AB	350Bar
	¼" NPTF	104.11211BB	104.12211AB	
	9/16" 18ORB	104.11211GC	104.12211GC	
10	⅜" BSP	104.11212AC	104.12212AC	300Bar
	⅜" NPTF	104.11212BC	104.12212BC	
13	½" BSP	101.11213AD	101.12213AD	300Bar
	½" NPTF	101.11213BD	101.12213BD	
	¾" - 16ORB	101.11213GF	101.12213GF	
	⅞"- 14ORB	101.11213GH	101.12213GH	
20	¾" BSP	104.11214AE	104.12214AE	250Bar
	¾" NPTF	104.11214BE	104.12214BE	
25	1" BSP	104.11215AF	104.12215AF	220Bar
	1" NPTF	104.11215BF	104.12215BF	

Fabricado según la norma ISO 5675

Se reserva el derecho a hacer modificaciones en sus *productos* sin previa notificación

SERIE 104 DIN

DATOS TÉCNICOS

DN	Caudal	Mínima Presión de Rotura (Bar)			Presión de trabajo (Bar)
		Macho	Hembra	Conectados	
06	15 l/m	1650	1800	1400	350 bar
10	35 l/m	1250	1350	1200	300 bar
13	45 l/m	1200	1300	1200	300 bar
20	74 l/m	1030	1200	1000	250 bar
25	100 l/m	950	980	920	220 bar

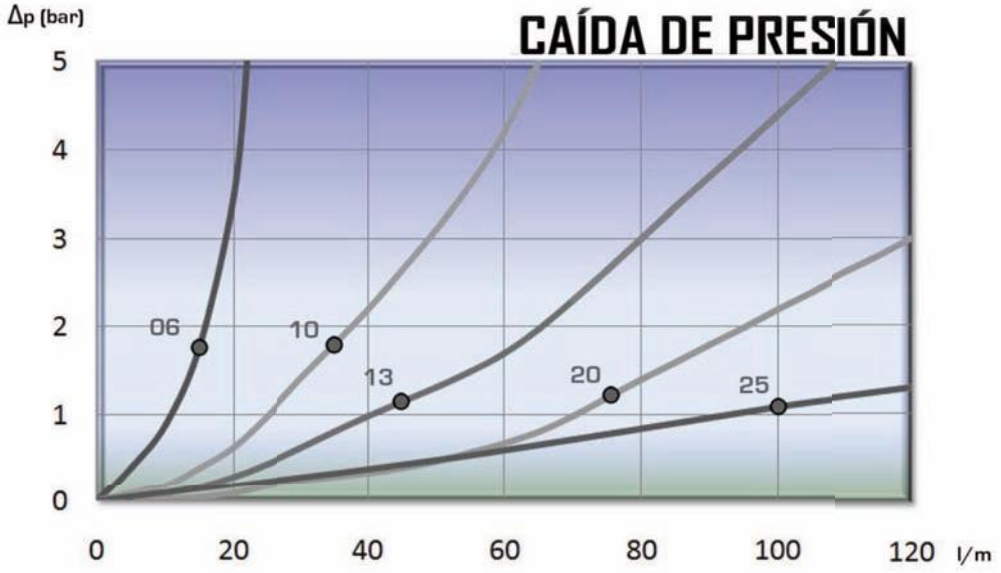

Se reserva el derecho a hacer modificaciones en sus productos sin previa notificación

SERIE 104 DIN

TAPONES Y TAPAS

DIN SERIES TAPONES y TAPAS han sido diseñados para proteger la Hembra o el Macho cuando están desconectados.
Fabricado según la norma ISO 5675, medida DN13 según los requisitos de la norma ISO 7241-A.

REFERENCIA MODELO

Ejemplo;

104.5353 AA

Serie	Material	Parte	Color	Medida	Tipo
104. 140.	**1** → Acero C. **5** → Plástico	**3** → Tapón **4** → Tapa **5** → Parking	**0** → Metal **1** → Rojo **2** → Azul **3** → Amarillo **4** → Verde **5** → Negro **6** → Blanco	DN **1**→ ¼" 06 **2**→ ⅜" 10 **3**→ ½" 13 **4**→ ¾" 20 **5**→ 1" 25	AA

TAPÓN						
DN	ROJO	AZUL	AMARILLO	VERDE	NEGRO	BLANCO
06	*	*	*	*	104.5351AA	*
10	*	*	*	*	104.5352AA	*
13	*	*	*	*	101.5353AA	*
20	*	*	*	*	104.5354AA	*
25	*	*	*	*	104.5355AA	*

TAPA						
DN	ROJO	AZUL	AMARILLO	VERDE	NEGRO	BLANCO
06	*	*	*	*	104.5451AA	*
10	*	*	*	*	104.5452AA	*
13	*	*	*	*	101.5453AA	*
20	*	*	*	*	104.5454AA	*
25	*	*	*	*	104.5455AA	*

* NO DISPONIBLE

Se reserva el derecho a hacer modificaciones en sus *productos* sin previa notificación

SERIE 104 DIN

PARKINGS

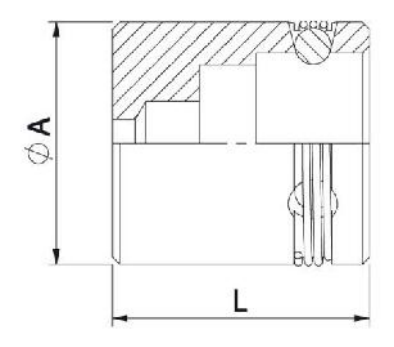

PARKING 3B

DN	REF.	ØA	L
13	101.1533AA	32	34

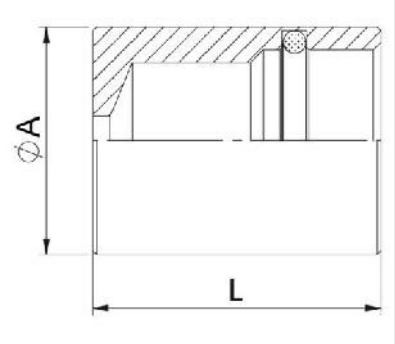

PARKING 1T

DN	REF.	ØA	L
13	101.1533AC	30	38

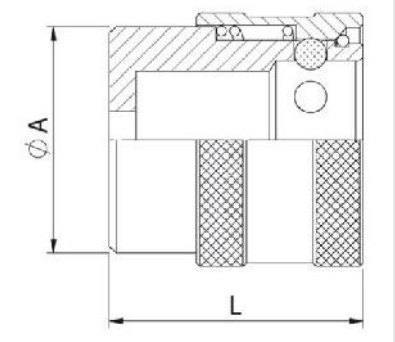

PARKING 6B

DN	REF.	ØA	L
13	101.1533AB	34	38

Se reserva el derecho a hacer modificaciones en sus *productos* sin previa notificación

SERIE 105 PSH

Fabricado según la norma ISO 7241-A, medida DN13 según los requisitos de la norma ISO 5675
Disponible con válvula de punzón o bola como sistema de cierre.
Roscas BSP, NPTF, SAE/ORB. Otras bajo pedido.

• Materiales

Cuerpo: *Acero al carbono EN -10277-3*
Tóricas: *NBR, Vitón o EPDM*
Antiextrusión: *PTFE*
Bolas: *AISI 1010/1015*
Muelle: *Acero al carbono DIN 17233/84(B)*

• Temperatura de trabajo (Tóricas)

	NBR o-rings	Viton o-rings	EPDM o-rings
	+100ºC	+200ºC	+150ºC
	-30ºC	-10ºC	-40ºC

• Aplicaciones:

Diseñado para Aceite Hidráulico. Aplicaciones según la normativa Europa 97.23.EC

• Sectores: Industrial, Agrícola

• Equivalencia

FASTER PV / CPV
ARGUS SVK
PARKER 4200

REFERENCIA MODELO

Ejemplo;

105.11113 BD

Serie	Material	Parte	Cierre	Tóricas	Medida	Rosca
105.	**1** → Acero C.	**1** → Macho **2** → Hembra	**0** → Sin **1** → Punzón **2** → Bola	**0** → Sin **1** → NBR **2** → Vitón **3** → EPDM	**3** → ½" | DN 13	2 letras (ver Tabla de Roscas en pagina 999-1)

Se reserva el derecho a hacer modificaciones en sus *productos* sin previa notificación

SERIE 105 PSH

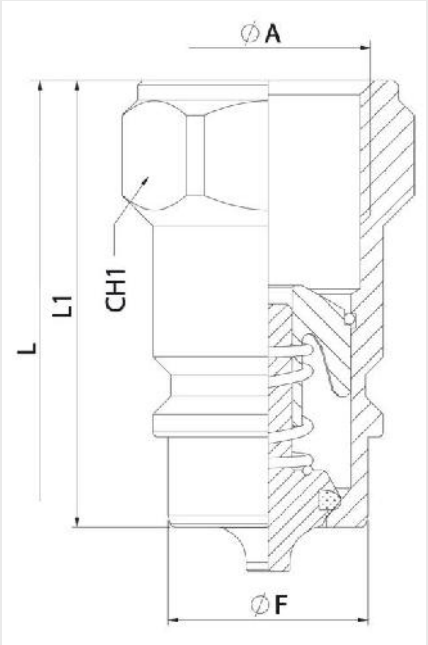

MACHO				
DN	CH1	L1	ØF	L
13	27	46	20,56	87,50
		48		89,50
	30	50		91,50

MODELOS ESTÁNDAR (MACHO)			
DN	ØA	MACHO	
13	½" BSP	101.11113AD	300Bar
	½" NPTF	101.11113BD	
	M22x1,5	101.11113NG	
	¾" - 16ORB	101.11113GF	
	⅞" 14ORB	101.11113GH	

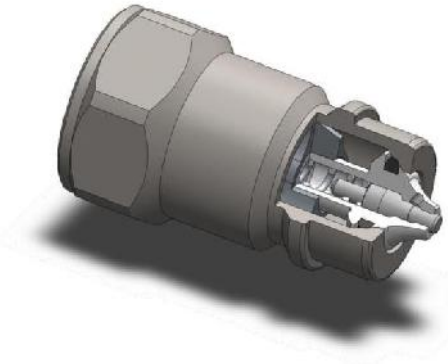

Conexión C.U.R.P. disponible in DN13 Hasta 300 BAR de presión residual.

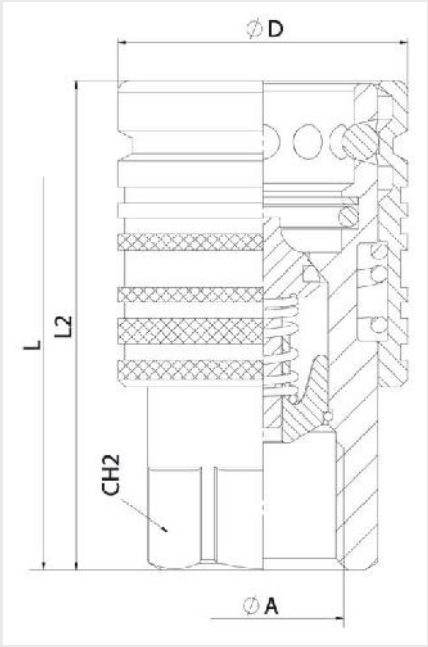

HEMBRA				
DN	CH2	L2	ØD	L
13	27	63,50	37,80	87,50

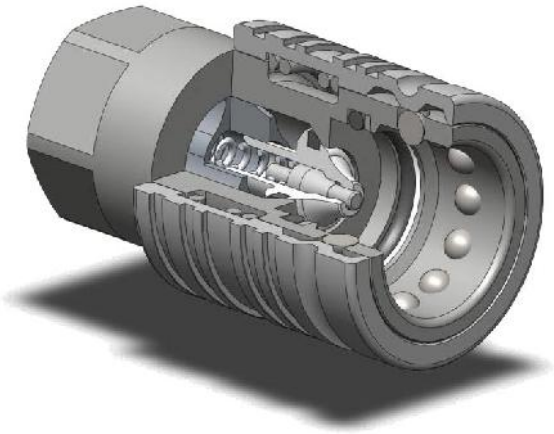

MODELOS ESTÁNDAR (HEMBRA)			
DN	ØA	HEMBRA	
13	½" BSP	105.12113AD	300Bar
	½" NPTF	105.12113BD	
	M22x1,5	105.12113NG	

Se reserva el derecho a hacer modificaciones en sus *productos* sin previa notificación

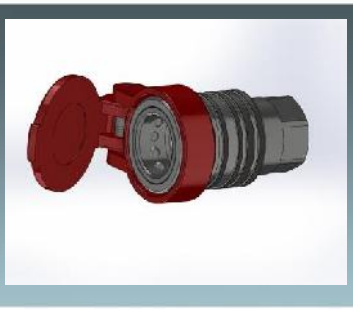

SERIE 105 PSH

TAPONES Y TAPAS

PSH SERIES TAPONES y TAPAS han sido diseñados para proteger la Hembra o el Macho cuando estos están desconectados.
Fabricado según la norma ISO 7241-A, medida DN13 según los requisitos de la norma ISO 5675.

REFERENCIA MODELO

Ejemplo;

105.5413 AA

Serie	Material	Parte	Color	Medida	Tipo
101. 105.	**1** → Acero C. **5** → Plástico	**3** → Tapón **4** → Tapa **5** → Parking	**0** →Metal **1** →Rojo **2** →Azul **3** →Amarillo **4** →Verde **5** →Negro **6** →Blanco	DN **2** → ⅜" | 10 **3** → ½" | 13	AA

TAPA						
DN	ROJO	AZUL	AMARILLO	VERDE	NEGRO	BLANCO
10	105.5412AA	*	*	*	*	*
13	105.5413AA	*	*	*	*	*

TAPÓN						
DN	ROJO	AZUL	AMARILLO	VERDE	NEGRO	BLANCO
10	101.5312AA	*	*	*	*	*
13	101.5313AA	*	*	*	*	*

TAPA						
DN	ROJO	AZUL	AMARILLO	VERDE	NEGRO	BLANCO
10	101.5412AA	*	*	*	*	*
13	101.5413AA	*	*	*	*	*

** Otros colores disponibles bajo demanda.*

Se reserva el derecho a hacer modificaciones en sus productos sin previa notificación

SERIE 105 PSH

PARKINGS

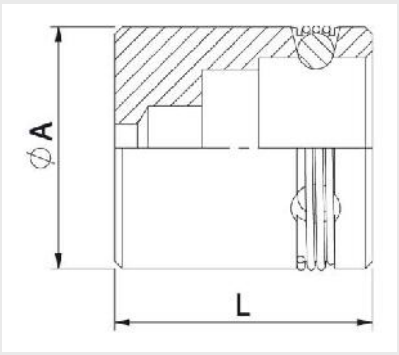

PARKING 3B

DN	REF.	ØA	L
13	101.1533AA	32	34

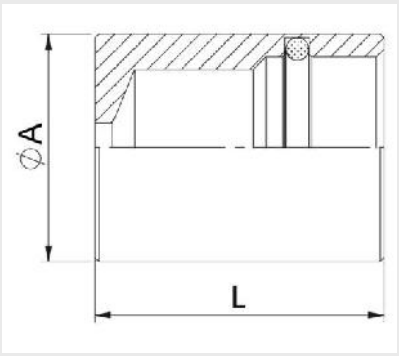

PARKING 1T

DN	REF.	ØA	L
13	101.1533AC	30	38

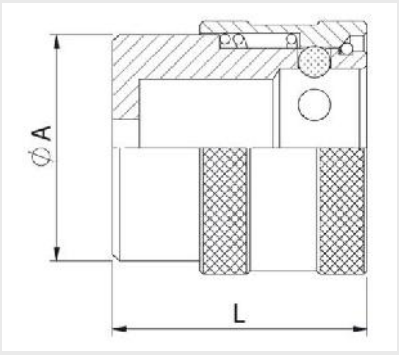

PARKING 6B

DN	REF.	ØA	L
13	101.1533AB	34	38

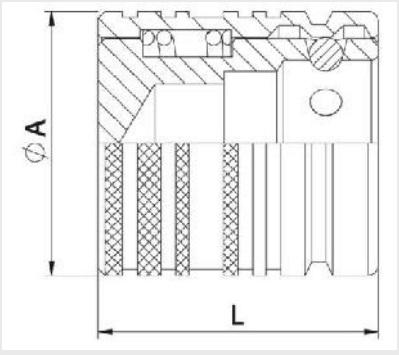

PARKING PSH

DN	REF.	ØA	L
13	105.1533AA	37,80	40

Se reserva el derecho a hacer modificaciones en sus *productos* sin previa notificación

SERIE 106 DIA

Fabricado según la norma ISO 5675.
Producto especial para el mercado Americano.
Disponible con válvula de punzón o bola como sistema de cierre.
Roscas BSP, NPTF, SAE/ORB. Otras bajo pedido.

• Materiales

Cuerpo: *Acero al carbono EN -10277-3*
Tóricas: *NBR, Vitón o EPDM*
Antiextrusión: *PTFE*
Bolas: *AISI 1010/1015*
Muelles: *Acero al carbono DIN 17233/84(B)*

• Temperatura de trabajo (Tóricas)

	NBR	Viton	EPDM
	+100ºC	+200ºC	+150ºC
	-30ºC	-10ºC	-40ºC

• Aplicaciones:

Diseñado para Aceite Hidráulico. Aplicaciones según la normativa Europea 97.23.EC
Especial para el mercado Americano

• Sectores: Industrial, Agrícola

• Equivalencia

FASTER NV-NS
AEROQUIP FD76
PARKER 4000
SNAP-TITE 60

REFERENCIA MODELO

Ejemplo;

106.11114 BE

Serie	Material	Parte	Cierre	Tóricas	Medida	Rosca
106.	**1** → Acero C.	**1** → Macho **2** → Hembra	**0** → Sin **1** → Punzón **2** → Bola	**0** → Metal **1** → NBR **2** → Vitón **3** → EPDM	**4** → ¾" | DN 20	2 letras (ver Tabla de Roscas en pagina 999-1)

Se reserva el derecho a hacer modificaciones en sus *productos* sin previa notificación

SERIE 106 DIA

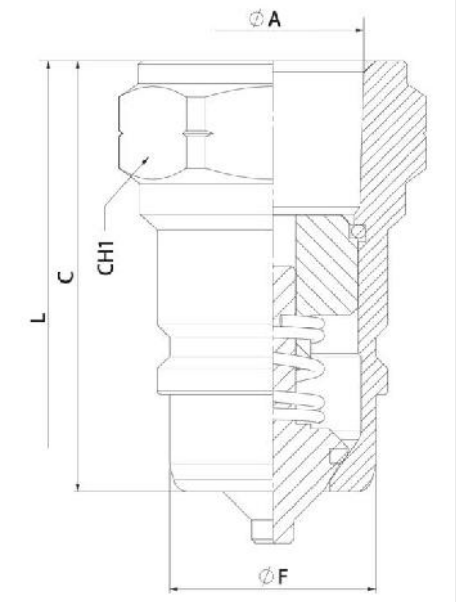

MODELO ESTÁNDAR (MACHO)

DN	ØA	REF.		CH1	C	ØD	L
20	¾" NPTF	106.11114BE	250Bar	36	56	26,85	112
20	¾" NPTF	106.11214BE*	250Bar	36	56	26,85	112

* Modelo con válvula de Bola

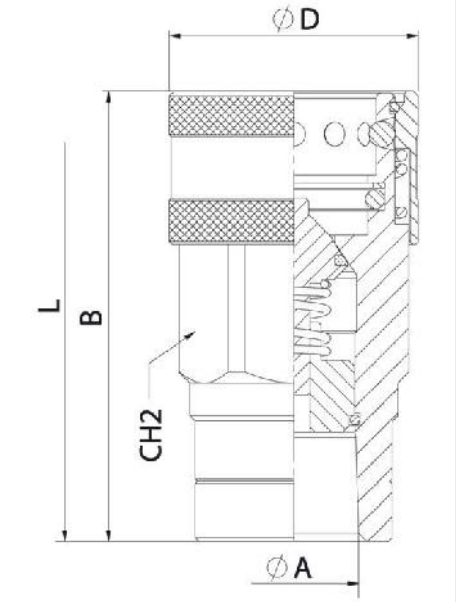

MODELO ESTÁNDAR (HEMBRA)

DN	ØA	REF.		CH2	B	ØF	L
20	¾" NPTF	106.12114BE	250Bar	38	82	45,50	112
20	¾" NPTF	406.12214BE*	250Bar	38	82	45,50	112

* Modelo con válvula de Bola

Se reserva el derecho a hacer modificaciones en sus *productos* sin previa notificación

SERIE 107 PSM

PDIN2353 Roscas
DIN2353 Pasa Tabique
DIN3852 BSP/NPTF/ORB

Fabricado según la norma ISO 7241-A, medida DN13 según los requisitos de la norma ISO 5675
Disponible con válvula de punzón o bola como sistema de cierre.
Roscas DIN2353. Otras bajo pedido.

• Materiales

Cuerpo: *Acero al carbono EN -10277-3*
Tóricas: *NBR*
Antiextrusión: *PTFE*
Bolas: *AISI 1010/1015*
Muelles: *Acero al carbono DIN 17233/84(B)*

• Aplicaciones:

Diseñado para Aceite Hidráulico. Aplicaciones según la norma Europea 97.23.EC

• Equivalencia

FASTER PV 9 CPV
ARGUS SVK
PARKER 4200

• Temperaturas de trabajo (Tóricas)

	NBR	Viton	EPDM
	+100ºC	+200ºC	+150ºC
	-30ºC	-10ºC	-40ºC

• Sectores: Industrial, Agrícola

REFERENCIA MODELO

Ejemplo;

107.12113 KF

Serie	Material	Parte	Cierre	Tóricas	Medida	Rosca
102. (solo Machos) O 107. (solo Hembras)	**1** → Acero C.	**1** → Macho **2** → Hembra	**0** → Sin **1** → Punzón **2** → Bola	**0** → Sin **1** → NBR **2** → Vitón **3** → EPDM	DN **2** → 10 ⅜" **3** → 13 ½"	2 letras (ver Tabla de Roscas en pagina 999-1)

Se reserva el derecho a hacer modificaciones en sus *productos* sin previa notificación

SERIE 107 PSM

Roscas DIN2353

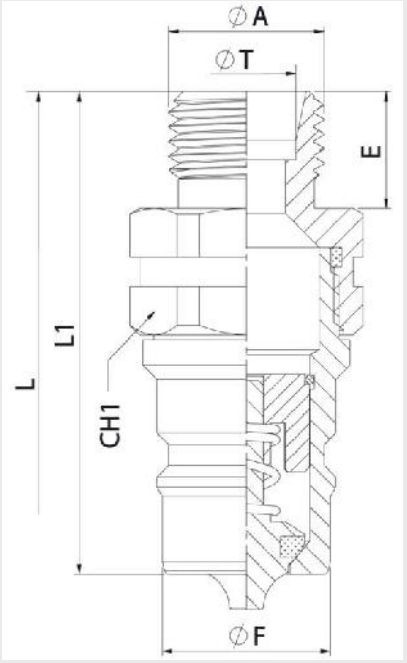

* Dibujo DN10 MACHO

MACHO

DN	CH1	L1	ØF	L	E
10	22	49,57	17,30	97,07	12
13	27	56	20,56	105,80	12
	30	79		151,80	35

MODELOS ESTÁNDAR (MACHO)

DN	ØA	ØT	REF.	
10	M12x1,5	6L	102.11112JB	270Bar
	M14x1,5	8L	102.11112JC	
	M16x1,5	10L	102.11112JD	
	M18x1,5	12L	102.11112JE	
	M16x1,5	8S	102.11112KD	
	M18x1,5	10S	102.11112KE	
	M20x1,5	12S	102.11112KF	
	⅜" BSP	-	102.11112AN	
13	M14x1,5	8L	102.11113JC	250Bar
	M16x1,5	10L	102.11113JD	
	M18x1,5	12L	102.11113JE	
	M22x1,5	15L	102.11113JG	
	M26x1,5	18L	102.11113JI	
	M18x1,5	10S	102.11113KE	
	M20x1,5	12S	102.11113KF	
	M22x1,5	14S	102.11113KG	
	M24x1,5	16S	102.11113KH	
	M30x2	20S	102.11113KJ	

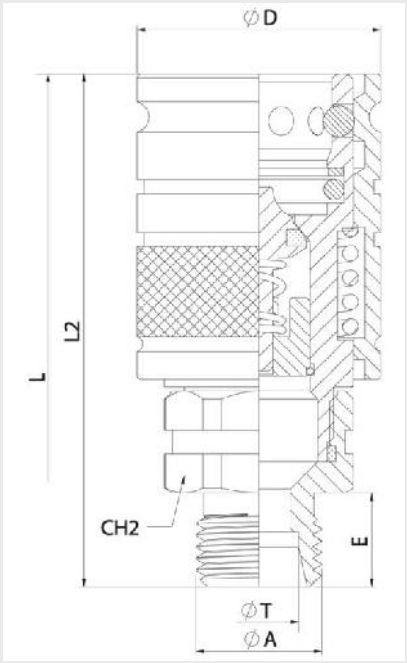

* Dibujo DN10 HEMBRA

HEMBRA

DN	CH2	L2	ØD	L	E
10	22	65,50	31	97,07	12
13	27	71,80	37,80	105,80	12
	30	94,80		151,80	35

MODELOS ESTÁNDAR (HEMBRA)

DN	ØA	ØT	REF.	
10	M12x1,5	6L	107.12112JB	270Bar
	M14x1,5	8L	107.12112JC	
	M16x1,5	10L	107.12112JD	
	M18x1,5	12L	107.12112JE	
	M16X1,5	8S	107.12112KD	
	M18x1,5	10S	107.12112KE	
	M20x1,5	12S	107.12112KF	
	⅜" BSP	-	107.12112AN	
13	M14x1,5	8L	107.12113JC	250Bar
	M16x1,5	10L	107.12113JD	
	M18x1,5	12L	107.12113JE	
	M22x1,5	15L	107.12113JG	
	M26x1,5	18L	107.12113JI	
	M18x1,5	10S	107.12113KE	
	M20x1,5	12S	107.12113KF	
	M22x1,5	14S	107.12113KG	
	M24x1,5	16S	107.12113KH	
	M30x2	20S	107.12113KJ	

Se reserva el derecho a hacer modificaciones en sus *productos* sin previa notificación

SERIE 107
PSM

DIN2353
Pasa Tabique

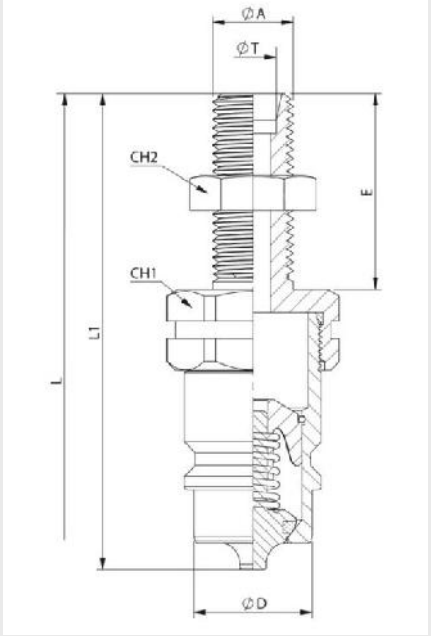

MACHO

DN	CH1	CH2	L1	ØD	L
10	22	19	71,57	17,30	141,07
		22			
		24			
13	27	19	78	20,56	149,80
		30	79		151,80
		24	68		129,80
		27	79		151,80
		30	56		105,80
		24	68		129,80
		27	79		151,80
		27	79		151,80
		30	79		151,80
	30	36	79		151,80

* Dibujo DN13 MACHO

MODELOS ESTÁNDAR (MACHO)

DN	ØA	ØT	REF.	
10	M12x1,5	6L	102.11112LB	270Bar
	M14x1,5	8L	102.11112LC	
	M16x1,5	10L	102.11112LD	
	M18x1,5	12L	102.11112LE	
	M16x1,5	8S	102.11112MD	
	M18x1,5	10S	102.11112ME	
	M20x1,5	12S	102.11112MF	
13	M14x1,5	8L	102.11113LC	250Bar
	M16x1,5	10L	102.11113LD	
	M18x1,5	12L	102.11113LE	
	M22x1,5	15L	102.11113LG	
	M26x1,5	18L	102.11113LI	
	M18x1,5	10S	102.11113ME	
	M20x1,5	12S	102.11113MF	
	M22x1,5	14S	102.11113MG	
	M24x1,5	16S	102.11113MH	
	M30x2	20S	102.11113MJ	

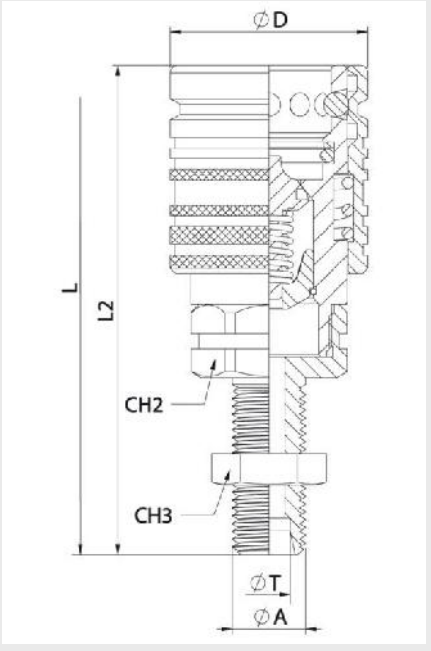

HEMBRA

DN	CH2	CH3	L2	ØD	L
10	22	19	87,5	31	141,07
		22			
		24			
13	27	19	78	37,80	149,80
		30	79		151,80
		24	68		129,80
		27	79		151,80
		30	56		105,80
		24	68		129,80
		27	79		151,80
		27	79		151,80
		30	79		151,80
	30	36	79		151,80

* Dibujos DN13 HEMBRA

MODELOS ESTÁNDAR (HEMBRA)

DN	ØA	ØT	REF.	
10	M12x1,5	6L	107.12112LB	270Bar
	M14x1,5	8L	107.12112LC	
	M16x1,5	10L	107.12112LD	
	M18x1,5	12L	107.12112LE	
	M16x1,5	8S	107.12112MD	
	M18x1,5	10S	107.12112ME	
	M20x1,5	12S	107.12112MF	
13	M14x1,5	8L	107.12113LC	250Bar
	M16x1,5	10L	107.12113LD	
	M18x1,5	12L	107.12113LE	
	M22x1,5	15L	107.12113LG	
	M26x1,5	18L	107.12113LI	
	M18x1,5	10S	107.12113ME	
	M20x1,5	12S	107.12113MF	
	M22x1,5	14S	107.12113MG	
	M24x1,5	16S	107.12113MH	
	M30x2	20S	107.12113MJ	

Se reserva el derecho a hacer modificaciones en sus productos sin previa notificación

SERIE 107
PSM

DIN 3852
BSP/NPTF/ORB

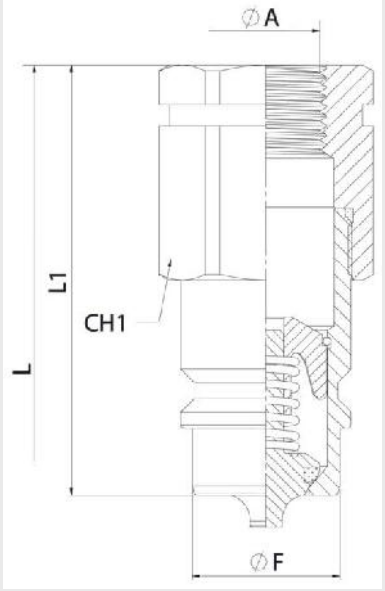

MACHO

DN	ØA	CH1	L1	ØF	L
10	¼" BSP	22	50,57	17,30	99,07
	¼" NPTF	22			
	⅜" BSP	22			
	⅜" NPTF	22			
	M16x1,5	22			
	M18x1,5	22			
13	⅜" BSP	27	60	20,56	113,80
	½" BSP	27	60		113,80
	¾" NPTF	30	62		117,80
	M14x1,5	27	60		113,80
	M16x1,5	27	60		113,80
	M18,1,5	27	60		113,80
	M22x1,5	27	62		117,80
	¾" -16ORB	27	60		113,80
	⅞"-14ORB	27	60		113,80
	** ¾" -16ORB*	27	67,20		128,20

* Dibujos DN13 MACHO

MODELO ESTÁNDAR (MACHO)

DN	ØA	REF.	
10	¼" BSP	102.11112AB	270Bar
	¼" NPTF	102.11112BB	
	⅜" BSP	102.11112AC	
	⅜" NPTF	102.11112BC	
	M16x1,5	102.11112ND	
	M18x1,5	102.11112NE	
13	⅜" BSP	102.11113AC	250Bar
	½" BSP	102.11113AD	
	¾" NPTF	102.11113BE	
	M14x1,5	102.11113NC	
	M16x1,5	102.11113ND	
	M18x1,5	102.11113NE	
	M22x1,5	102.11113NG	
	¾" -16ORB	102.11113GF	
	⅞"-14ORB	102.11113GH	
	* ¾" -16ORB	102.11113GFA	

* Esta referencia se distribuye normalmente en el mercado Español, siendo la cabeza cilíndrica en lugar de hexagonal de 27mm.

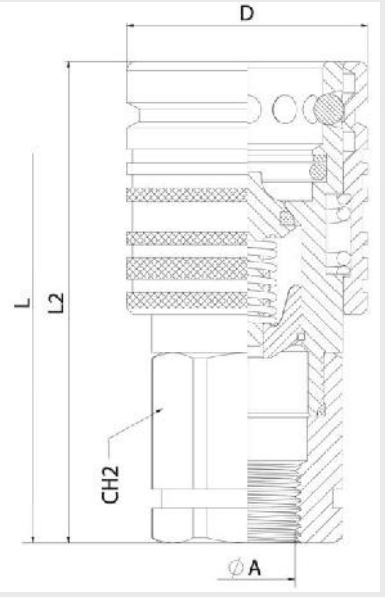

HEMBRA

DN	ØA	CH2	L2	ØD	L
10	¼" BSP	22	66,5	31	99,07
	¼" NPTF	22			
	⅜" BSP	22			
	⅜" NPTF	22			
	M16x1,5	22			
	M18x1,5	22			
13	⅜" BSP	27	75,80	37,80	113,80
	½" BSP	27	75,80		113,80
	¾" NPTF	30	77,80		117,80
	M14x1,5	27	75,80		113,80
	M16x1,5	27	75,80		113,80
	M18,1,5	27	75,80		113,80
	M22x1,5	27	77,80		117,80
	¾" -16ORB	27	75,80		113,80
	⅞"-14ORB	27	75,80		113,80
	* ¾" -16ORB	27	83		128,20

* Dibujos DN13 HEMBRA

MODELO ESTÁNDAR (HEMBRA)

DN	ØA	REF.	
10	¼" BSP	107.12112AB	270Bar
	¼" NPTF	107.12112BB	
	⅜" BSP	107.12112AC	
	⅜" NPTF	107.12112BC	
	M16x1,5	107.12112ND	
	M18x1,5	107.12112NE	
13	⅜" BSP	107.12113AC	250Bar
	½" BSP	107.12113AD	
	¾" NPTF	107.12113BE	
	M14x1,5	107.12113NC	
	M16x1,5	107.12113ND	
	M18,1,5	107.12113NE	
	M22x1,5	107.12113NG	
	¾" -16ORB	107.12113GF	
	⅞"-14ORB	107.12113GH	
	** ¾" -16ORB*	107.12113GFA	

* Esta referencia se distribuye normalmente en el mercado Español, siendo la cabeza cilíndrica en lugar de hexagonal de 27mm.

Se reserva el derecho a hacer modificaciones en sus *productos* sin previa notificación

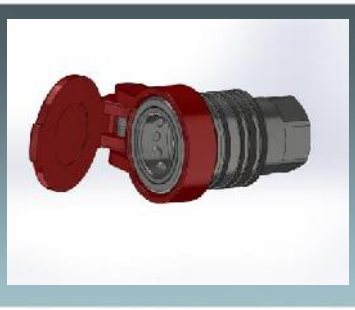

SERIE 107
PSM

TAPONES Y TAPAS

PSM SERIES TAPONES y TAPAS han sido diseñados para proteger la Hembra o el Macho cuando están desconectados.
Fabricado según la norma ISO 7241-A, medida DN13 según los requisitos de la norma ISO 5675.

REFERENCIA MODELO

Ejemplo;

105.5413 AA

Serie	Material	Parte	Color	Medida	Tipo
101. 105.	**1** → Acero C. **5** → Plástico	**3** → Tapón **4** → Tapa **5** → Parking	**0** →Metal **1** →Rojo **2** →Azul **3** →Amarillo **4** →Verde **5** →Negro **6** →Blanco	DN **2** → ⅜" | 10 **3** → ½" | 13	AA

TAPA

DN	ROJO	AZUL	AMARILLO	VERDE	NEGRO	BLANCO
10	105.5412AA	*	*	*	*	*
13	105.5413AA	*	*	*	*	*

TAPÓN

DN	ROJO	AZUL	AMARILLO	VERDE	NEGRO	BLANCO
10	101.5312AA	*	*	*	*	*
13	101.5313AA	*	*	*	*	*

TAPA

DN	ROJO	AZUL	AMARILLO	VERDE	NEGRO	BLANCO
10	101.5412AA	*	*	*	*	*
13	101.5413AA	*	*	*	*	*

** Otros colores disponibles bajo demanda.*

Se reserva el derecho a hacer modificaciones en sus productos sin previa notificación

SERIE 107
PSM
PARKING

PSM SERIES PARKINGS han sido diseñados para soportar el Macho o la Hembra cuando está desconectado. 4 tipos disponibles, en ½", 3B, 1T, 6B y PSH.

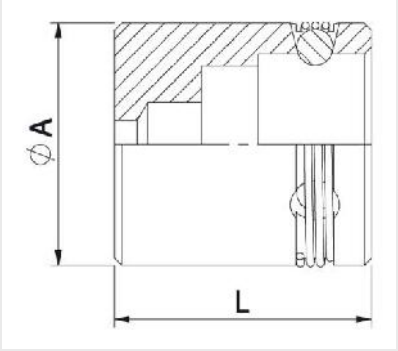

PARKING 3B

DN	REF.	ØA	L
13	101.1533AA	32	34

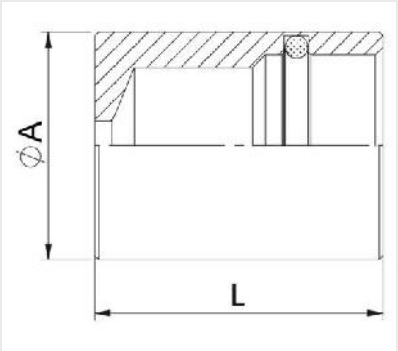

PARKING 1T

DN	REF.	ØA	L
13	101.1533AC	38	30

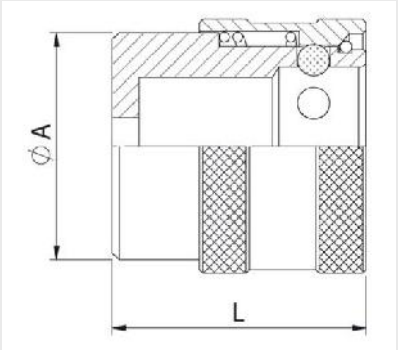

PARKING 6B

DN	REF.	ØA	L
13	101.1533AB	34	38

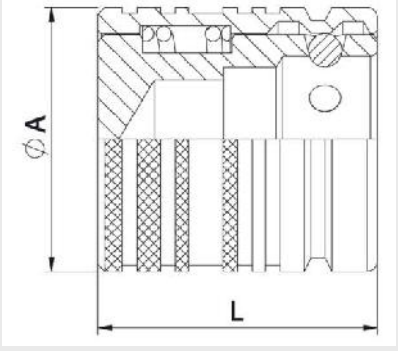

PARKING PSH

DN	REF.	ØA	L
13	105.1533AA	37,50	40

Se reserva el derecho a hacer modificaciones en sus *productos* sin previa notificación

SERIE 109 SMP

Disponible con válvula de punzón o bola como sistema de cierre.
Roscas BSP, NPTF, SAE/ORB. Otras bajo pedido.

• Materiales

	ACERO AL CARBONO	ACERO INOXIDABLE
Cuerpo	*Acero al carbono EN-10277-3*	*AISI 316*
Tóricas	*NBR, Vitón o EPDM*	*NBR, Vitón o EPDM*
Antiextrusión	*PTFE*	*PTFE*
Bolas	*AISI 1010/1015*	*AISI316 W. 14401*
Muelles	*Acero al carbono DIN 17233/84(B)*	*AISI302 DIN 17224*

• Aplicaciones:

Diseñado para Aceite Hidráulico. Aplicaciones según la normativa Europea 97.23.EC

• Equivalencia

SM Series

• Temperatura de trabajo (Tóricas)

	NBR	Viton	EPDM
	+100ºC	+200ºC	+150ºC
	-30ºC	-10ºC	-40ºC

• Sectores

Acero al Carbono → Industrial.

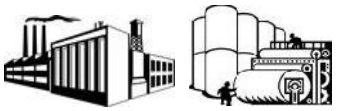

Acero Inoxidable → Químico, Industrial, Petrolero.

REFERENCIA MODELO

Ejemplo;

109.12111 BB

Serie	Material	Parte	Cierre	Tóricas	Medida	Rosca
109.	**1** → Acero C. **2** → AISI 316	**1** → Macho **2** → Hembra	**0** → Sin **1** → Punzón. **2** → Bola	**0** → Sin **1** → NBR **2** → Vitón **3** → EPDM	DN **1** → ¼" 06 **3** → ½" 13 **4** → ¾" 20	2 letras (ver Tabla de Roscas en pagina 999-1)

Se reserva el derecho a hacer modificaciones en sus productos sin previa notificación

SERIE 109 SMP

MACHO				
DN	CH1	L1	ØF	L
06	19	38	14,10	76
13	27	46	23,55	92
20	36	56	31,45	112

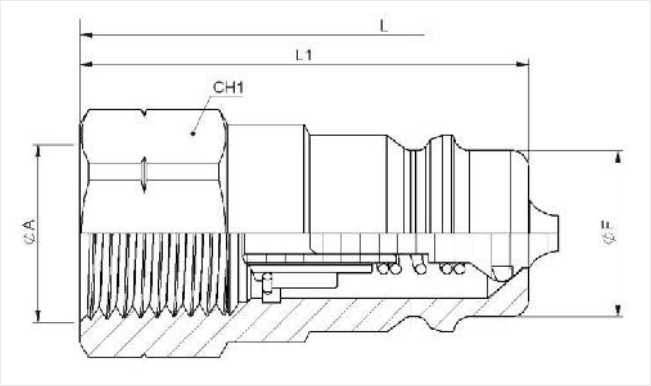

HEMBRA				
DN	CH2	L2	ØD	L
06	19	57,70	27	76
13	27	74	42	92
20	36	90	52	112

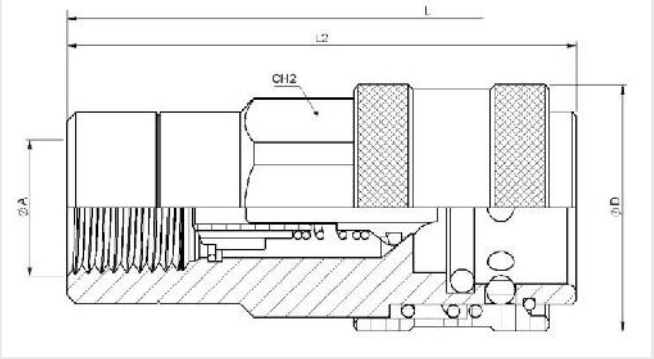

MODELOS ESTÁNDAR DE ACERO AL CARBONO

DN	ØA	MACHO	HEMBRA	
06	¼" BSP	109.11111AB	109.12111AB	410Bar
	¼" NPTF	109.11111BB	109.12111BB	
13	½" BSP	109.11113AD	109.12113AD	410Bar
	½" NPTF	109.11113BD	109.12113BD	
	¾" - 16ORB	109.11113GF	109.12113GF	
	⅞" 14ORB	109.11113GH	109.12113GH	
20	¾" BSP	109.11114AE	109.12114AE	310Bar
	¾" NPTF	109.11114BE	109.12114BE	
	1 1/16"-12ORB	109.11114GK	109.12114GK	

Se reserva el derecho a hacer modificaciones en sus productos sin previa notificación

SERIE 109
SMP

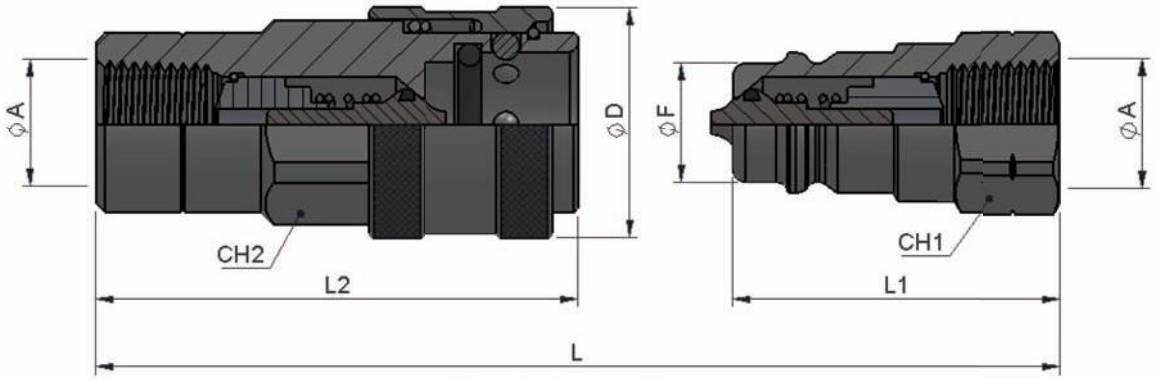

Dimensiones Principales

DATOS TÉCNICOS

DN	Caudal	Mín Presion de Rotura (bar)			Máx. Presión de Trabajo
		Macho	Hembra	Conectados	
06	12 l/m	1500	1600	1300	410 Bar
13	50 l/m	1400	1500	1300	410 Bar
20	110 l/m	1250	1400	1250	310 Bar

CAÍDA DE PRESIÓN

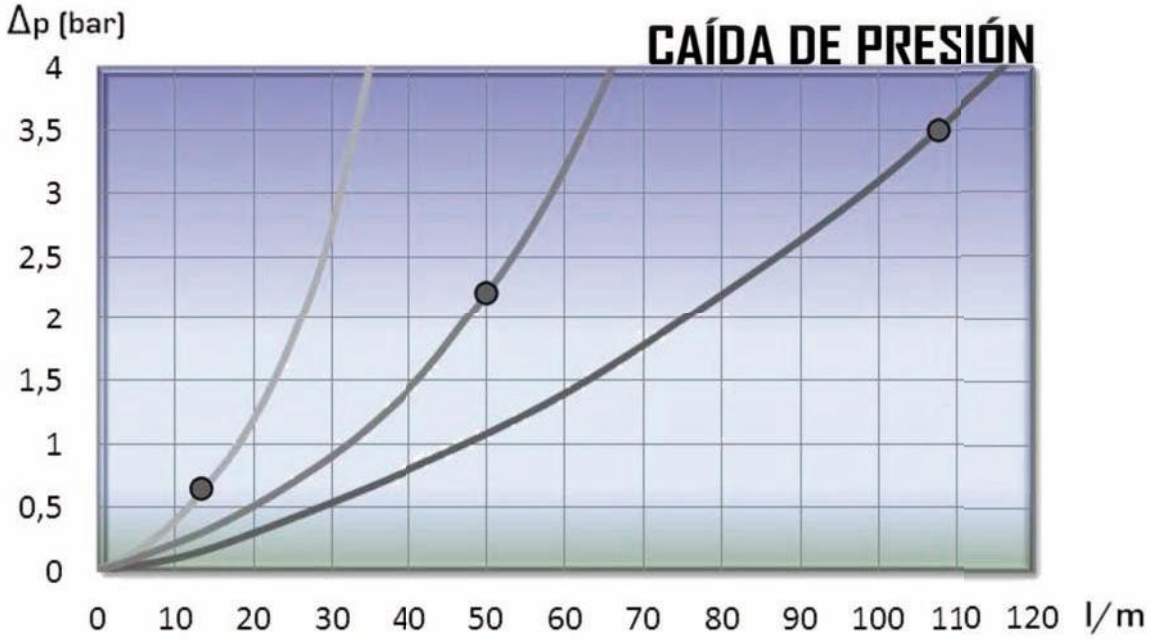

Se reserva el derecho a hacer modificaciones en sus productos sin previa notificación

SERIE 1077 TNS

Fabricado según la norma ISO 7241-A, medida DN13 según los requisitos de la norma ISO 5675
Disponible con válvula de punzón y C.U.R.P.

• Materiales

Cuerpo: *Acero al carbono EN -10277-3*
Tóricas: *NBR*
Antiextrusión: *PTFE*
Bolas: *AISI 1010/1015*
Muelles: *Acero al carbono DIN 17233/84(B)*

• Aplicaciones:

Diseñado para Aceite Hidráulico. Aplicaciones según la norma Europea 97.23.EC

• Equivalencia

ISO 7241-A

• Temperaturas de trabajo (Tóricas)

	NBR	Viton	EPDM
	+100ºC	+200ºC	+150ºC
	-30ºC	-10ºC	-40ºC

• Sectores: Industrial, Agrícola

REFERENCIA MODELO

Ejemplo;

1077.12113 OM

Serie	Material	Parte	Cierre	Tóricas	Medida	Rosca
1077.	**1** → Acero C.	**2** → Hembra	**1** → Punzón **3** → C.U.R.P.	**1** → NBR **2** → Vitón **3** → EPDM	DN **3** → 13 ½"	2 letras (ver Tabla de Roscas en pagina 999-1)

Se reserva el derecho a hacer modificaciones en sus productos sin previa notificación

SERIE 1077 TNS

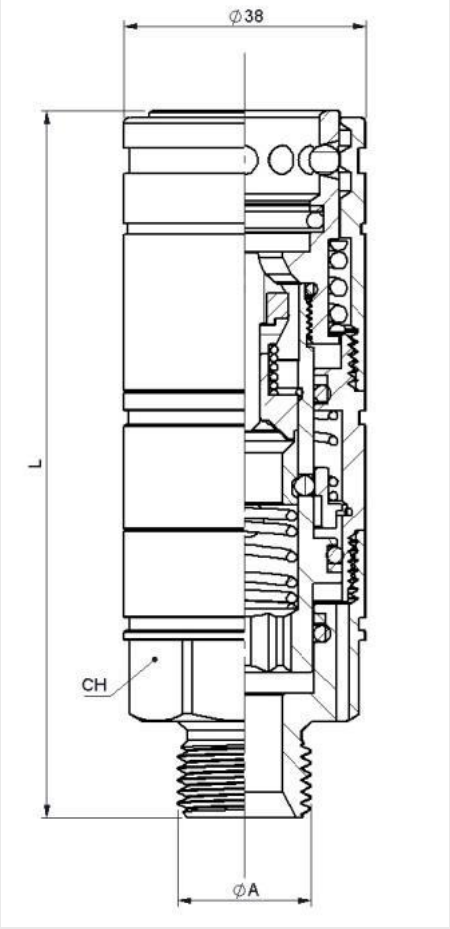

MODELOS ESTÁNDAR

DN	ØA	Rosca M-H	NORMA	REF.		L	CH1
13	1/2" BSP	HEMBRA	DIN 3852-2-X	1077.12113AD	250Bar	107,3	32
	1/2" NPTF		ANSI B1.20.3	1077.12113BD			
	3/4" UNF		SAE J1926-1	1077.12113GF			
	7/8" UNF			1077.12113GH		109,3	
	1/2" BSP	MACHO	DIN 3852	1077.12113AO			
	3/4" UNF		SAE J1926-2	1077.12113HF		107,5	
	7/8" UNF			1077.12113HH		113,7	
	1 1/16" UN			1077.12113HK		110,8	
	M18x1,5		ISO 6149-2	1077.12113OH		113,3	
	M22x1,5			1077.12113OM		110,8	
	M22x1,5 15L		ISO 8434-1 DIN 2353	1077.12113JG		118	
	M30x2 22L			1077.12113JJ			
	M22x1,5 14S			1077.12113KG			
	M18x1,5 12L	MACHO PASATABIQUE		1077.12113LE			
	M22X1,5 15L			1077.12113LG		121,5	
	M24x1,5 16S			1077.12113MH			
	3/4" UNF	MACHO	ISO 8434-2	1077.12113YF		111,1	
	7/8" UNF			1077.12113YH		115,1	
	3/4" UNF	MACHO PASATABIQUE		1077.12113YFP		124,8	
	7/8" UNF			1077.12113YHP		128,8	
	13/16" UN	MACHO	ISO 8434-3	1077.12113ZG		108,6	
	1" UNS	MACHO PASATABIQUE		1077.12113ZIP		130,3	
	1 3/16" UN			1077.12113ZMP		136,8	
	M22x1,5	MACHO	ISO 9974-2 DIN 3852-11	1077.12113QM		110,3	

Fabricado según norma ISO 7241-A. Las referencias ejemplo indicadas arriba son sin valvula C.U.R.P., conexión con presión en la parte del macho.

- Cuando el macho y la hembra están conectados, estas pueden rotar entre si mismas evitando torsiones en las mangueras flexibles.
- Intercambiable con la serie RSD (Parker) y la serie 3CFPV (Faster).
- Conexión bajo norma ISO 7241-A.
- Conexión y desconexión con presión estática de máximo 250 bars en la parte del macho.
- Conexión y desconexión con presión estática de máximo 250 bars en ambas partes en la versión C.U.R.P.
- Válvula de acero templado.
- Tipo de conexión: Push Pull.
- Disponible en una amplia gama de roscas.
- La válvula se bloquea automáticamente en caso de corte en la línea evitando un retorno de fluido excesivo a altas velocidades.

Se reserva el derecho a hacer modificaciones en sus productos sin previa notificación

SERIE 1077
TNS C.U.R.P.

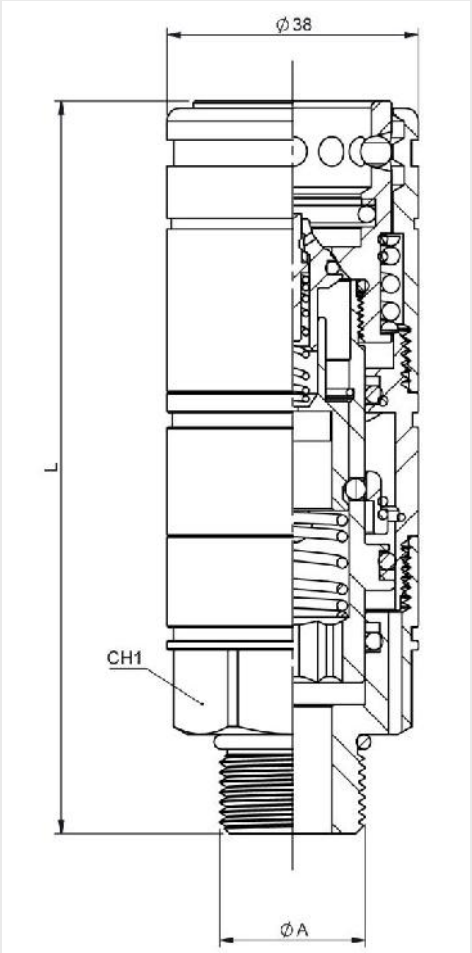

MODELOS ESTÁNDAR

DN	ØA	Rosca M-H	NORMA	REF.		L	CH1
13	1/2" BSP	HEMBRA	DIN 3852-2-X	1077.12313AD	250Bar	107,3	32
	1/2" NPTF		ANSI B1.20.3	1077.12313BD			
	3/4" UNF		SAE J1926-1	1077.12313GF			
	7/8" UNF			1077.12313GH		109,3	
	1/2" BSP	MACHO	DIN 3852	1077.12313AO			
	3/4" UNF		SAE J1926-2	1077.12313HF		107,5	
	7/8" UNF			1077.12313HH		113,7	
	1 1/16" UN			1077.12313HK		110,8	
	M18x1,5		ISO 6149-2	1077.12313OH		113,3	
	M22x1,5			1077.12313OM		110,8	
	M22x1,5 15L		ISO 8434-1 DIN 2353	1077.12313JG		118	
	M30x2 22L			1077.12313JJ			
	M22x1,5 14S			1077.12313KG			
	M18x1,5 12L	MACHO PASATABIQUE		1077.12313LE			
	M22X1,5 15L			1077.12313LG		121,5	
	M24x1,5 16S			1077.12313MH			
	3/4" UNF	MACHO	ISO 8434-2	1077.12313YF		111,1	
	7/8" UNF			1077.12313YH		115,1	
	3/4" UNF	MACHO PASATABIQUE		1077.12313YFP		124,8	
	7/8" UNF			1077.12313YHP		128,8	
	13/16" UN	MACHO	ISO 8434-3	1077.12313ZG		108,6	
	1" UNS	MACHO PASATABIQUE		1077.12313ZIP		130,3	
	1 3/16" UN			1077.12313ZMP		136,8	
	M22x1,5	MACHO	ISO 9974-2 DIN 3852-11	1077.12313QM		110,3	

Fabricado según norma ISO 7241-A. Las referencias ejemplo indicadas arriba son con valvula C.U.R.P., conexión con presión en la parte del macho y en la hembra.

- Cuando el macho y la hembra están conectados, estas pueden rotar entre si mismas evitando torsiones en las mangueras flexibles.
- Intercambiable con la serie 4SRPV (Faster).
- Conexión bajo norma ISO 7241-A.
- Conexión y desconexión con presión estática de máximo 250 bars en la parte del macho.
- Conexión y desconexión con presión estática de máximo 250 bars en ambas partes en la versión C.U.R.P.
- Válvula de acero templado.
- Tipo de conexión: Push Pull.
- Disponible en una amplia gama de roscas.
- La válvula se bloquea automáticamente en caso de corte en la línea evitando un retorno de fluido excesivo a altas velocidades.

Se reserva el derecho a hacer modificaciones en sus productos sin previa notificación

SERIE 1077 TNS

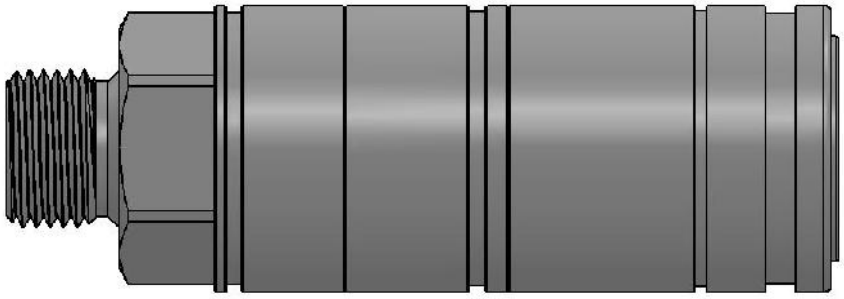

	NBR	Viton	EPDM
	+100ºC	+200ºC	+150ºC
	-30ºC	-10ºC	-40ºC

Modelos Estándar

DN	Rosca	REF.	Presión de Trabajo	Caudal	Máx. Presión Residual	Spillage
13	½" BSP	1077.12113AD	275 Bar	90 l/min	250 Bar	1,8 cc

DATOS TÉCNICOS

DN	Caudal	Mín. Presión de Rotura (Bar)			Máx. Presión de Trabajo	Fuerza para Conectar
		Macho	Hembra	Conectados		

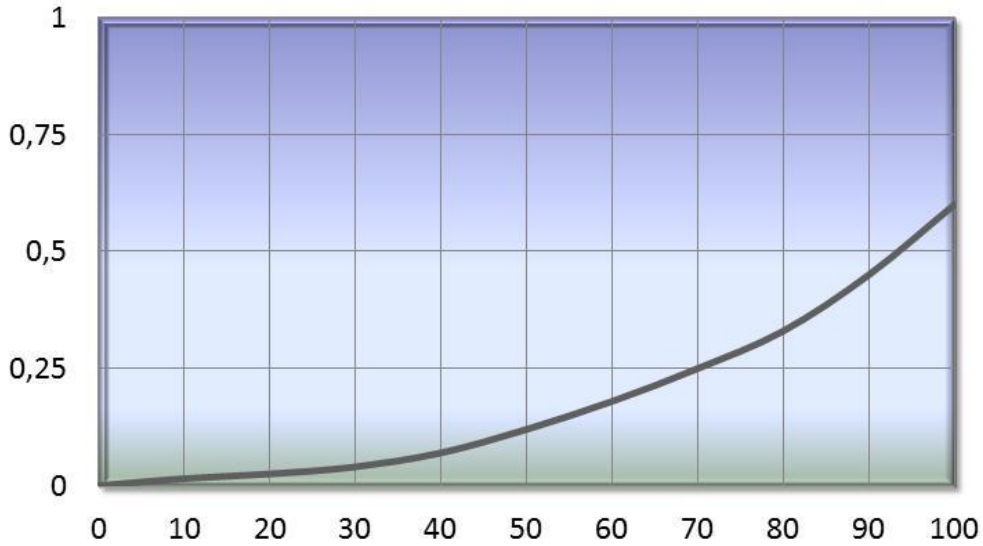

Se reserva el derecho a hacer modificaciones en sus productos sin previa notificación

SERIE 120 IFR

DIN 2353, DIN3852 / BSP
DIN 2353 SAE/ORB

Fabricado según las normas ISO 5675 / ISO / TC23 / NFU 16006
Roscas BSP, DIN2353, SAE/ORB. Otras bajo pedido.

• Materiales

Cuerpo: *Acero al carbono EN 10277-3*
Tóricas: *NBR, Vitón o EPDM*
Bolas: *AISI 316W 14401*
Muelles: *Acero al Carbono*
DIN17233/84(B)

• Aplicaciones:

Diseñado para Aceite Hidráulico. Aplicaciones según la normativa Europea 97.23.EC

• Equivalencia

FASTER VF
GROMELLE Q-9000

• Temperatura de trabajo (Tóricas)

	NBR	Viton	EPDM
	+100ºC	+200ºC	+150ºC
	-30ºC	-10ºC	-40ºC

• Sectores: Agrícola

REFERENCIA MODELO

Ejemplo;

120.11113 JE

Serie	Material	Parte	Cierre	Tóricas	Medida	Rosca
120.	**1** → Acero C.	**1** → Macho **2** → Hembra	**1** → Punzón	**1** → NBR **2** → Vitón **3** → EPDM	**3** → ½" DN 13	2 letras (ver Tabla de Roscas en pagina 999-1)

Se reserva el derecho a hacer modificaciones en sus *productos* sin previa notificación

SERIE 120 IFR

DIN 2353 SAE
DIN 3852 / BSP

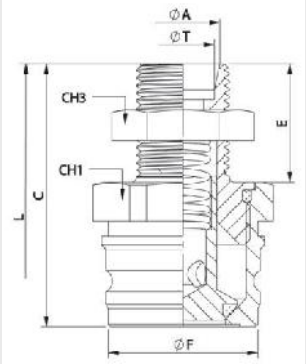

MACHO

DN	CH1	CH3	C	ØF	E	L
13	32	24/27	51	29	23	*

• La tuerca está incluida en la versión Pasa Tabique

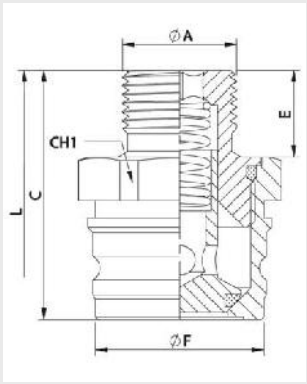

MACHO

DN	CH1	C	ØF	E	L
13	32	43	29	15	*

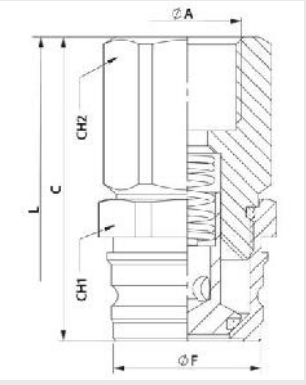

MACHO

DN	CH1	CH2	C	ØF	E	L
13	32	24/27	51	29	31	*

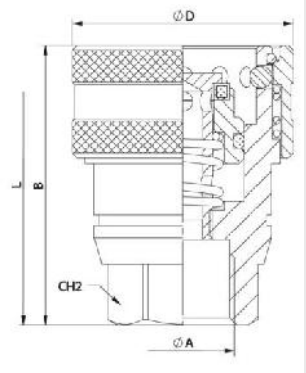

HEMBRA

DN	CH2	B	ØD	L
13	27	57	45	*

• **PARKING** metálico incluido en todos los modelos Hembra

• Fabricado según la norma ISO 5676 / ISO / TC23 NFU 16006.

★OPCIONES ESPECIALES:

Macho con tapa de plástico 120.5433AC incorporada, añadir código base 010. (Cantidad mínima: 250 Unidades)

MODELOS ESTÁNDAR (MACHO)

DN	ØA	ØT	REF.	
13	M18x1,5	12L	120.11113JE	150Bar
	M20x1,5	Ø13,5	120.11113KFA	
	M22x,15	15L	120.11113JG	
	½" BSP M.	-	120.11113AO	
	½" BSP	-	120.11113AD	
	½" BSP Pasatabique		120.11113CO	

MODELOS ESTÁNDAR (HEMBRA)

DN	ØA	REF.	
13	⅜" BSP	120.12113AC	150 Bar
	½" BSP	120.12113AD	
	M18x1.5	120.12113NE	
	M20x1.5	120.12113NF	

Se reserva el derecho a hacer modificaciones en sus *productos* sin previa notificación

SERIE 120
IFR

DIN 2353
DIN3852 / BSP

• Fabricado según la norma ISO 5676 / ISO / TC23 NFU 16006

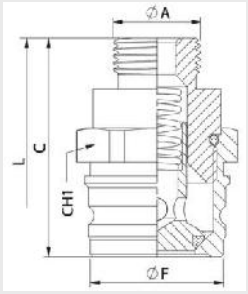

MACHO

DN	ØA	CH1	C	ØF	E	L	REF.	
13	¾"-16UNF M. (sin cono de 37º)	32	47,50	29	19,50	*	120.11113HFA	150Bar

OPCIONES ESPECIALES:
Macho con Tapa de plástico 120.5433AC incluida.
Añadir el código base 010.
(Mínima cantidad: 250 unidades)

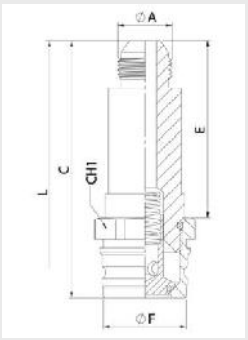

MACHO

DN	ØA	CH1	C	ØF	E	L	REF.	
13	¾"-16UNF M. Prolongada	32	90	29	62	*	120.11113GFA	150Bar

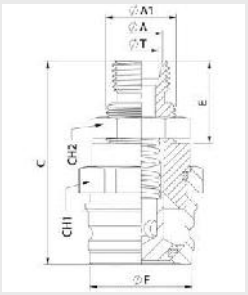

MACHO

DN	ØA	ØA1	ØT	CH1	CH2	C	ØF	E	L	REF.	
13	M16x1,5 M20x1,5	M36x2	10L	32	27	54	29	26	*	120.11113JDA	150Bar

• La tuerca está incluida en la versión Pasa Tabique

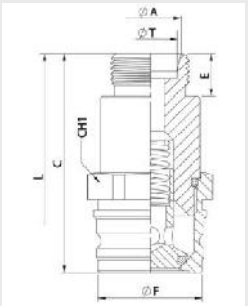

MACHO

DN	ØA	ØT	CH1	C	ØF	E	L	REF.	
13	M22x1,5 Prolongada	15L	32	61,50	29	35	*	120.11113JGA	150Bar

• La tuerca está incluida en la versión Pasa Tabique

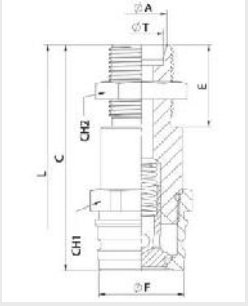

MACHO

DN	ØA	ØT	CH1	CH2	C	ØF	E	L	REF.	
13	M22x1,5 Pasa Tabique Prolongada	15L	32	27	77,50	29	49,50	*	120.11113LGA	150Bar

• La tuerca está incluida en la versión Pasa Tabique

Se reserva el derecho a hacer modificaciones en sus productos sin previa notificación

SERIE 120
IFR

DATOS TÉCNICOS

DN	Caudal	Mín. Presión de Rotura (bar)			Máx. Presión de Trabajo*
		Macho	Hembra	Acoplado	
13	24 l/m	1360	640	1260	150

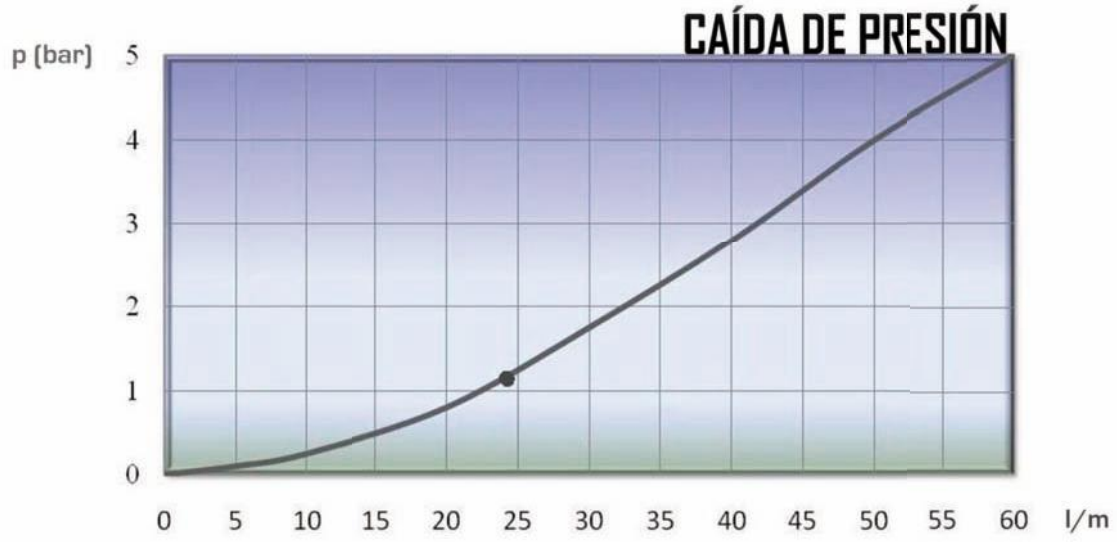

Se reserva el derecho a hacer modificaciones en sus productos sin previa notificación

SERIE 120 IFR

TAPAS Y PARKINGS

IFR SERIES TAPAS y PARKINGS han sido diseñados para proteger o soportar la Hembra cuando está desconectada.
Fabricados según las normas ISO 5675/ISO/TC23/NFU16006.

REFERENCIA MODELO

Ejemplo;

120.5433 AA

Serie	Material	Parte	Color	Medida	Tipo
120.	**1** → Acero C. **5** → Plástico	**4** → Tapa **5** → Parking	**0** →Metal **1** →Rojo **2** →Azul **3** →Amarillo **4** →Verde **5** →Negro **6** →Blanco	DN **3** → ½" | 13	AA

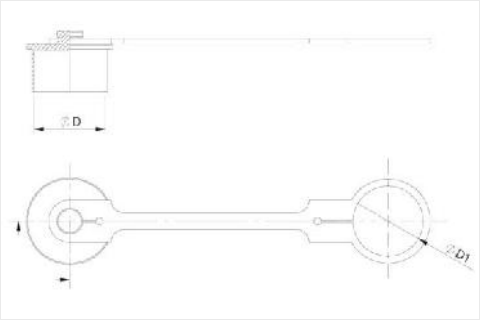

DN	REF.	ØD	ØD1
13	120.5433AA	30	30

*Estándar en Amarillo

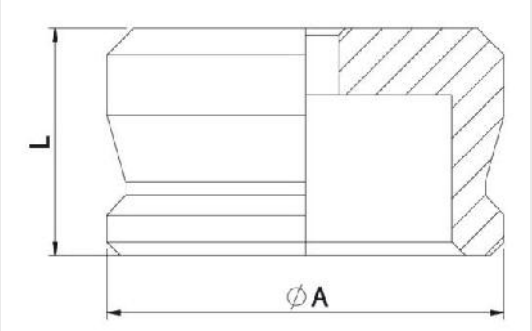

DN	REF.	L	ØA
13	120.1533AA	17	29,80

Se reserva el derecho a hacer modificaciones en sus *productos* sin previa notificación

SERIE 123
AGR+ISO-A

Diseñado para la conexión del sistema hidráulico entre tractor y remolque o apero.

• Materiales

Cuerpo: *Acero al Carbono EN-10277-3*
Tóricas: *NBR, Vitón o EPDM*
Bolas: *AISI 1010/1015*
Muelles: *Acero al carbono*
DIN 17233/84(B)

• Temperatura de trabajo (Tóricas)

	NBR	Viton	EPDM
	+100ºC	+200ºC	+150ºC
	-30ºC	-10ºC	-40ºC

• Aplicaciones:

Diseñado para Aceite Hidráulico. Aplicaciones según la normativa Europea 97.23.EC

• Sectores: Agrícola

• Equivalencia

GROMELLE K-8000

REFERENCIA MODELO

Ejemplo;

123.11113 C

Serie	Material	Parte	Cierre	Tóricas	Medida	Rosca
123.	**1** → Acero C.	**1** → Macho **2** → Hembra	**1** → Punzón	**1** → NBR **2** → Vitón **3** → EPDM	**3** → ½" | DN 13	C → Corta L → Larga

Se reserva el derecho a hacer modificaciones en sus *productos* sin previa notificación

SERIE 123
AGR+ISO-A

OPCIONES ESPECIALES:

Macho con Tapa de plástico 122.5433AC incluida. Añadir el código base 010.

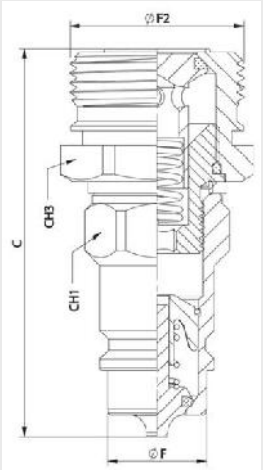

MACHO

DN	CH1	CH3	ØF	ØF2	C	REF.	
13	27	36	20,56	36	76	123.11113C	250Bar

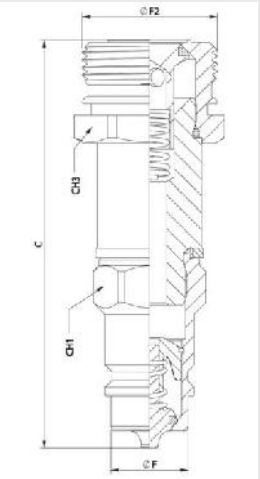

MACHO

DN	CH1	CH3	ØF	ØF2	C	REF.	
13	27	36	20,56	36	104	123.11113L	250Bar

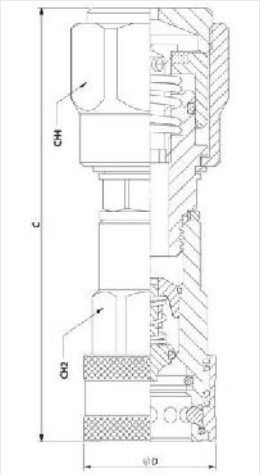

HEMBRA

DN	CH2	CH4	C	ØD	REF.	
13	30	41	124,3	38	123.12113C	250Bar

Se reserva el derecho a hacer modificaciones en sus *productos* sin previa notificación

SERIE 125 TFH

Disponible con válvula de punzón y sistema C.U.R.P.
Roscas BSPT, NPTF, DIN 2353, DIN 3852, SAE / ORB y otras bajo pedido
Modelos en AISI 316 disponibles bajo cantidades mínimas

• Materiales

Cuerpo: *Acero al carbono EN-10277-3 / AISI 316L/ Latón*
Tóricas: *NBR, Vitón o EPDM*
Antiextrusión: *PTFE*
Bolas: *AISI 1010/1015*
Muelles: *Acero al carbono DIN 17233/84(B)*

• Temperatura de trabajo (Tóricas)

	NBR	Viton	EPDM
	+100ºC	+200ºC	+150ºC
	-30ºC	-10ºC	-40ºC

• Aplicaciones:

Diseñado para Aceite Hidráulico. Aplicaciones según la normativa Europea 97.23.EC

• Sectores: Industrial

• Equivalencia

RECTUS TEMA T – Series

CEJN Series 525

REFERENCIA MODELO

Ejemplo;

125.12312 AC

Serie	Material	Parte	Cierre	Tóricas	Medida	Rosca
125.	**1** → Acero C. **2** → AISI 316 **4** → Latón	**1** → Macho **2** → Hembra	**0** → Sin **1** → Punzón. **3** → CURP *	**0** → Sin **1** → NBR **2** → Vitón **3** → EPDM	**1** → ½" DN 06 **2** → ⅜" 10 **3** → ½" 13 **4** → ¾" 20 **5** → 1" 25 **7** → 1 ¼" 40	2 letras (ver Tabla de Roscas en pagina 999-1)

* CURP = Conexión bajo presión residual.
CURP no disponible en modelos DN06.

Se reserva el derecho a hacer modificaciones en sus productos sin previa notificación

SERIE 125 TFH

ACERO AL CARBONO

1/4" DN06 (CURP no disponible)

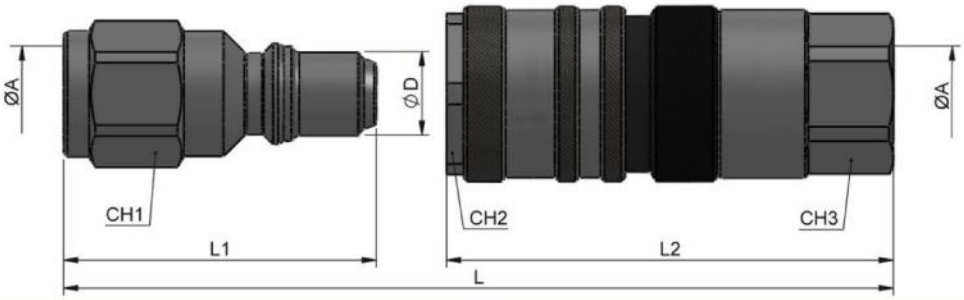

MODELOS ESTÁNDAR (MACHO)

DN	ØA	REF.		CH1	ØD	L1	L
06	¼" BSP	125.11111AB	450Bar	19	11,9	45	81

MODELOS ESTÁNDAR (HEMBRA)

DN	ØA	REF.		CH2	CH3	L2	L
06	¼" BSP	125.12111AB	450Bar	22	21	64	81

3/8" DN10

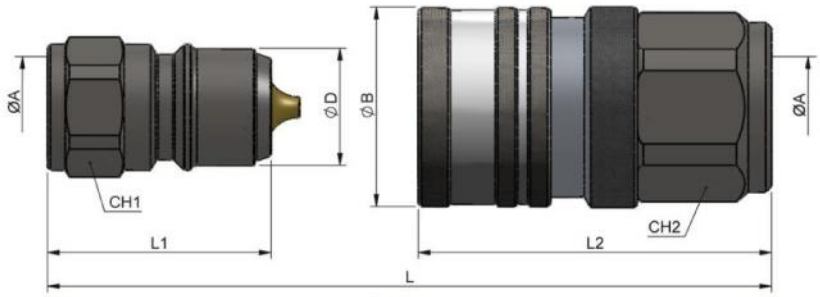

MODELOS ESTÁNDAR (MACHO)

DN	ØA	REF.		CH1	ØD	L1	L
10	⅜" BSP	125.11112AC	350Bar	22	19,85	38	74

MODELOS ESTÁNDAR (HEMBRA)

DN	ØA	REF.		CH2	ØB	L2	L
10	⅜" BSP	125.12112AC	350Bar	30	34	60	74

1/2" DN13

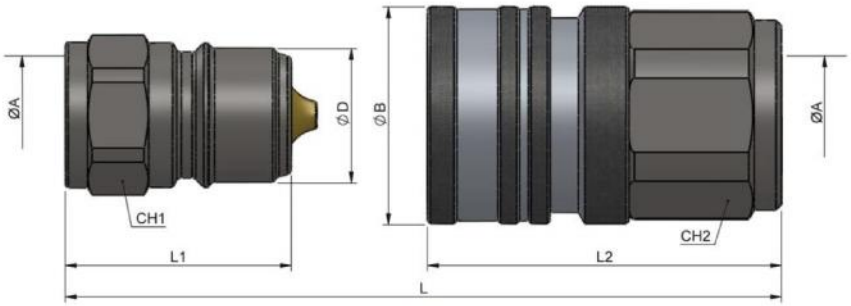

MODELOS ESTÁNDAR (MACHO)

DN	ØA	REF.		CH1	ØD	L1	L
13	½" BSP	125.11113AD	300Bar	27	24,7	41,5	82

MODELOS ESTÁNDAR (HEMBRA)

DN	ØA	REF.		CH2	ØB	L2	L
13	½" BSP	125.12113AD	300Bar	36	40	65	82

Se reserva el derecho a hacer modificaciones en sus *productos* sin previa notificación

SERIE 125 TFH

ACERO AL CARBONO

3/4" DN20

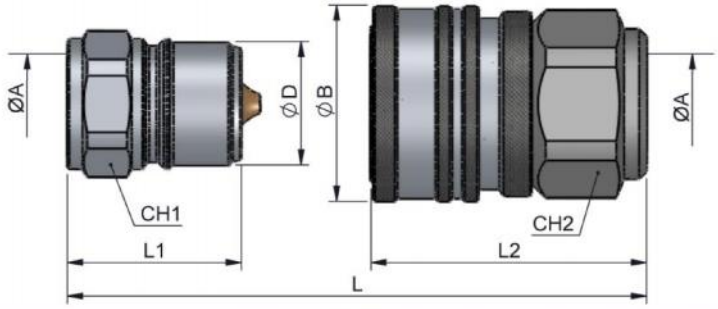

MODELOS ESTÁNDAR (MACHO)

DN	ØA	REF.		CH1	ØD	L1	L
20	¾" BSP	125.11114AE	280Bar	36	32,7	46	91

MODELOS ESTÁNDAR (HEMBRA)

DN	ØA	REF.		CH2	ØB	L2	L
20	¾" BSP	125.12114AE	280Bar	46	52	72	91

1" DN25

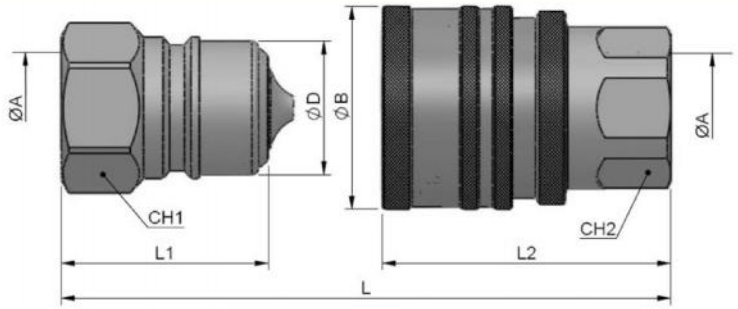

MODELOS ESTÁNDAR (MACHO)

DN	ØA	REF.		CH1	ØD	L1	L
25	1" BSP	125.11115AC	250Bar	46	40,8	63	115,4

MODELOS ESTÁNDAR (HEMBRA)

DN	ØA	REF.		CH2	ØB	L2	L
25	1" BSP	125.12115AF	250Bar	46	62	88	115,4

1 1/2" DN40

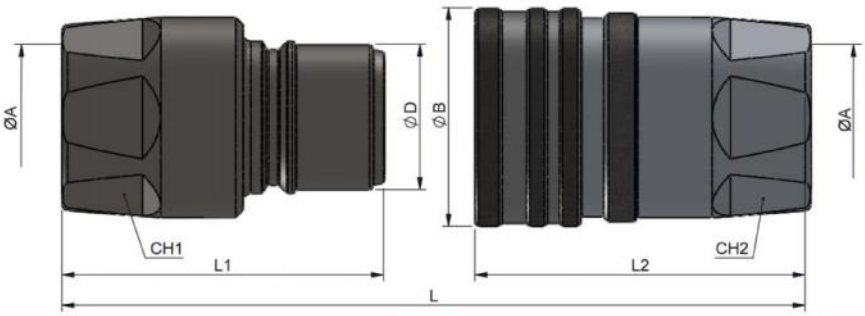

MODELOS ESTÁNDAR (MACHO)

DN	ØA	REF.		CH1	ØD	L1	L
40	1½" BSP	125.11117AH	200Bar	60	48,5	107	173

MODELOS ESTÁNDAR (HEMBRA)

DN	ØA	REF.		CH2	ØB	L2	L
40	1½" BSP	125.12117AH	200Bar	60	73	112	173

Se reserva el derecho a hacer modificaciones en sus *productos* sin previa notificación

SERIE 125 TFH

TAPONES Y TAPAS

Las tapas y los tapones de la serie TFH han sido diseñados para proteger los conectores cuando estos estás desconectados.

Example;

125.5372 AA

Series	Material	Parte	Color	Tamaño	Tipo
125.	**5** → Plástico	**3** → Tapón **4** → Tapa	**7** → Gris	DN **1** → ¼" 06 **2** → ⅜" 10 **3** → ½" 13 **4** → ¾" 20 **5** → 1" 25	AA

Tapón para parte Hembra

REF.	DN	Color
125.5371AA	06	Gris
125.5372AA	10	Gris
125.5373AA	13	Gris
125.5374AA	20	Gris
125.53755AA	25	Gris

Tapa para parte Macho

REF.	DN	Color
125.5471AA	06	Gris
125.5472AA	10	Gris
125.5473AA	13	Gris
125.5474AA	20	Gris
125.5475AA	25	Gris

Se reserva el derecho a hacer modificaciones en sus *productos* sin previa notificación

SERIE 125 TFH

GRÁFICOS

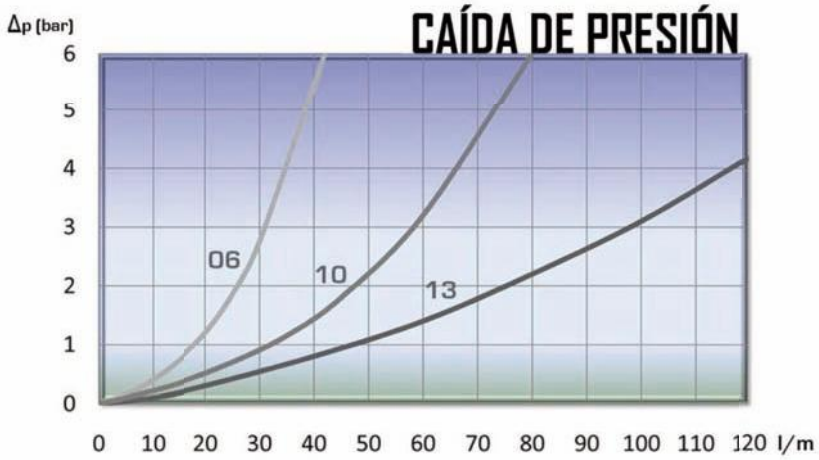

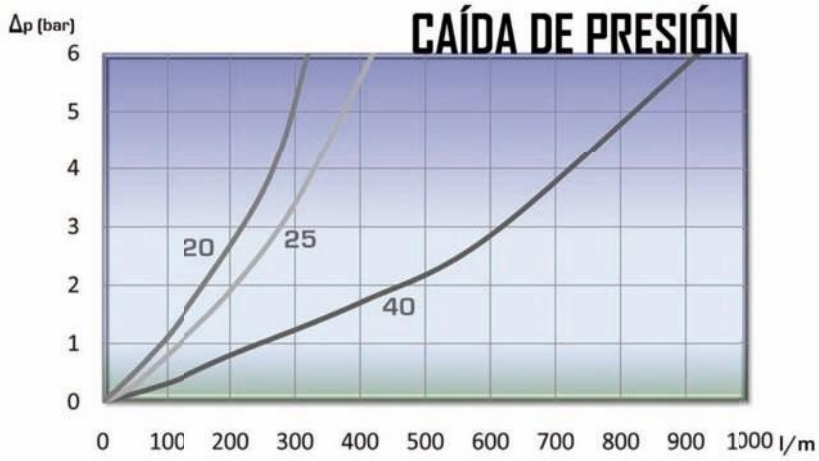

DATOS TÉCNICOS

DN	Mín. Presión de Rotura (bar)			Máx. Presión de Trabajo*
	Male	Female	Coupled	
06	1650	1700	1800	450 bar
10	1320	1400	1400	350 bar
13	1100	1200	1200	300 bar
20	1050	1100	1120	280 bar
25	980	1050	1000	250 bar
40	750	780	800	200 bar

Se reserva el derecho a hacer modificaciones en sus productos sin previa notificación

SERIE 125
TFH

COSMOS FLOW

DN06

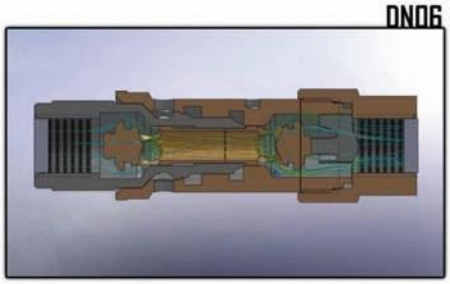

DN10

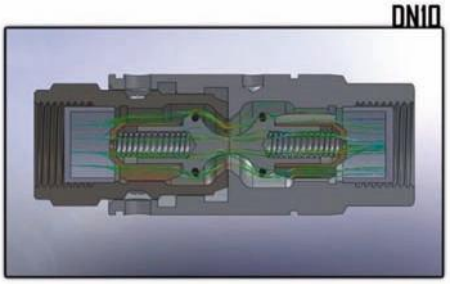

DN13

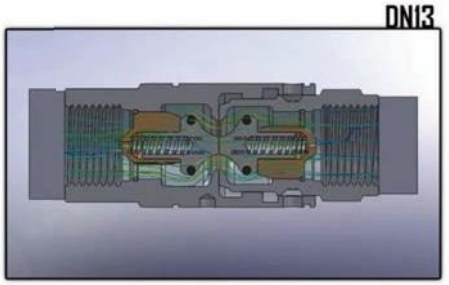

DN20

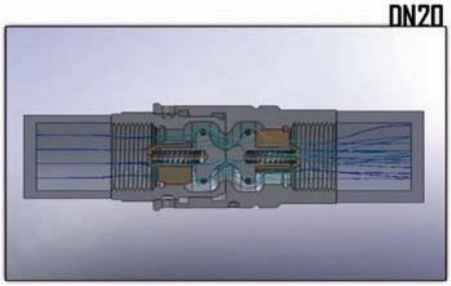

DN25

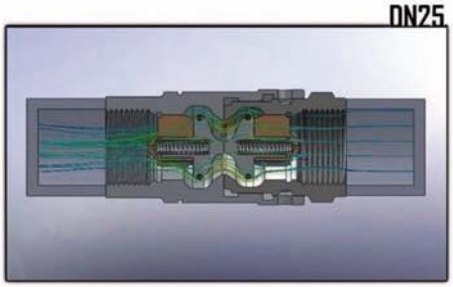

DN40

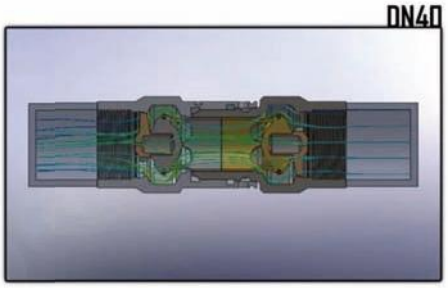

SISTEMA C.U.R.P. (Conexión bajo presión residual)

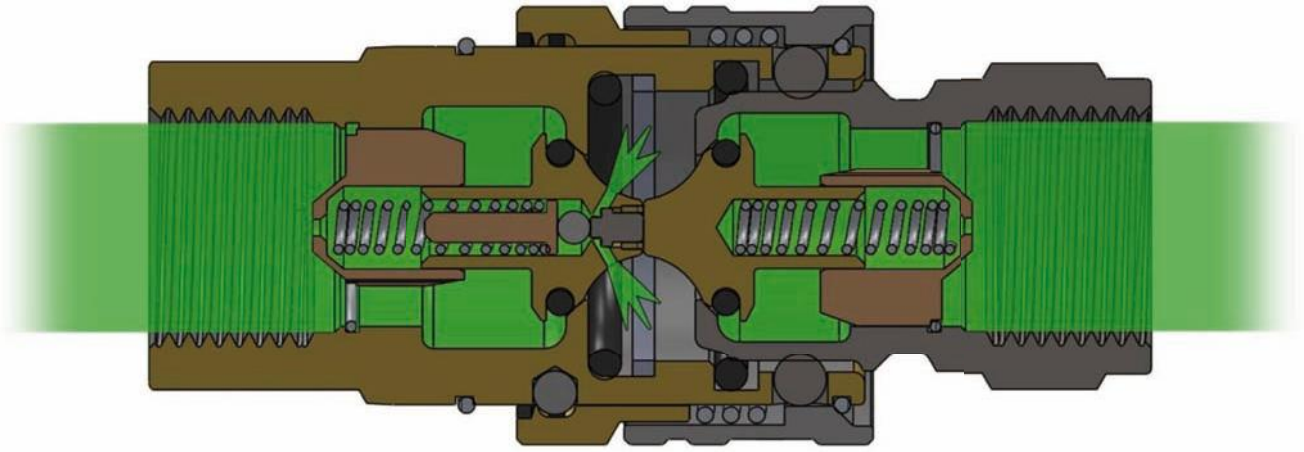

Este sistema permite una fácil conexión cuando existe presión residual.

Se reserva el derecho a hacer modificaciones en sus productos sin previa notificación

SERIE 126 TPL

Grandes flujos y baja caída de presión.
Disponible únicamente sin válvula (Paso libre).

• Materiales

Cuerpo: *Acero al carbono EN -10277-3, AISI316, Latón DIN-EN 12164*
Tóricas: *Vitón*
Bolas: *Versión As*
Muelles: *Versión As*

• Aplicaciones:

Diseñado para Aceite y Agua Caliente.
Aplicaciones según la normativa Europea 97.23.EC

• Equivalencia

⅜" TEMA 3800
KEW

• Temperatura de trabajo (Tóricas)

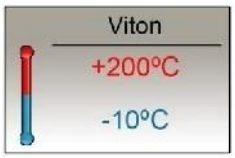

• Sectores: Sistemas de lavado de alta presión

REFERENCIA MODELO

Ejemplo;

126.12022 AC

Serie	Material	Parte	Cierre	Tóricas	Medida	Rosca
126.	**1** → Acero C. **2** → AISI 316 **3** → AISI 303 **4** → Latón **8** → Acero C. Ni. **9** → Latón Ni.	**1** → Macho **2** → Hembra	**0** → Sin	**0** → Sin **1** → NBR **2** → Vitón	**2** → ⅜" | DN 10	2 letras (ver Tabla de Roscas en pagina 999-1)

Se reserva el derecho a hacer modificaciones en sus productos sin previa notificación

SERIE 126
TPL

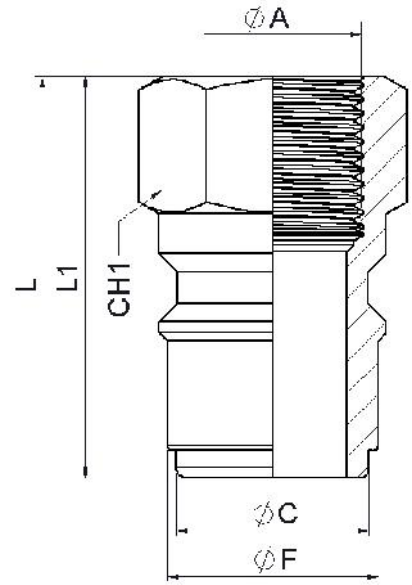

MACHO

DN	CH1	L1	ØF	ØC	L	MATERIAL	REF.	ØA	
12	22	38	19,90	18,25	58	Acero cincado	126.11002AC	⅜" BSP	600 Bar
							126.11002BC	⅜" NPTF	
						Acero niquelado	126.81002AC	⅜" BSP	600 Bar
							126.81002BC	⅜" NPTF	
						AISI 316	126.21002AC	⅜" BSP	350 Bar
							126.21002BC	⅜" NPTF	
14	27	48	19,90	18,25	68	Acero cincado	126.11002AD	½"BSP	600 Bar
							126.11002BD	½"NPTF	
						Acero niquelado	126.81002AD	½"BSP	600 Bar
							126.81002BD	½"NPTF	
						AISI 316	126.21002AD	½"BSP	350 Bar
							126.21002BD	½"NPTF	

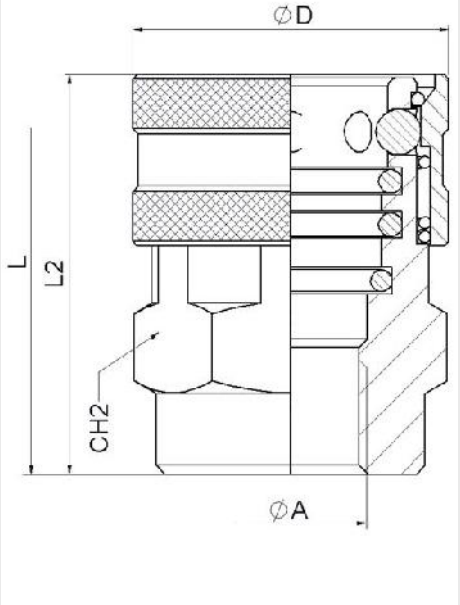

HEMBRA

DN	CH2	L2	ØD	L	MATERIAL	REF.	ØA	
12	30	44	35	58	Acero cincado	126.12012AC	⅜" BSP	600 Bar
						126.12012BC	⅜" NPTF	
					Acero niquelado	126.82012AC	⅜" BSP	600 Bar
						126.82012BC	⅜" NPTF	
					Latón – Vitón	126.42022AC	⅜" BSP	350 Bar
						126.42022BC	⅜" NPTF	
					Latón niquelado	126.92022AC	⅜" BSP	350 Bar
						126.92022BC	⅜" NPTF	
					AISI316	126.22022AC	⅜" BSP	500 Bar
						126.22022BC	⅜" NPTF	
14	30	44	35	68	Acero cincado	126.12012AD	½"BSP	600 Bar
						126.12012BD	½"NPTF	
					Acero niquelado	126.82012AD	½"BSP	600 Bar
						126.82012BD	½"NPTF	
					Latón – Viton	126.42022AD	½"BSP	350 Bar
						126.42022BD	½"NPTF	
					Latón niquelado	126.92022AD	½"BSP	350 Bar
						126.92022BD	½"NPTF	
					AISI316	126.22022AD	½"BSP	500 Bar
						126.22022BD	½"NPTF	

Se reserva el derecho a hacer modificaciones en sus *productos* sin previa notificación

SERIE 126
TPL

TAPONES Y TAPAS

TPL SERIES TAPONES Y TAPAS han sido diseñados para proteger la Hembra o el Macho cuando están desconectados.

Ejemplo;

125.5372 AA

Serie	Material	Parte	Color	DN	Tipo
125.	**5** → Plástico	**3** → Tapón **4** → Tapa	**7** → Gris	DN **2** ⅜" | 10	AA

Tapón para parte Hembra

REF.		DN	Color
125.5372AA	Tapón	10	Gris

Tapa para parte Macho

REF.		DN	Color
125.5472AA	Tapa	10	Gris

Se reserva el derecho a hacer modificaciones en sus *productos* sin previa notificación

SERIE 127 JAP

Diseñado especialmente para el mercado Japonés
Disponible con válvula de punzón

• Materiales

Cuerpo: *Acero al carbono EN -10277-3,*

Tóricas: *NBR, Vitón o EPDM*

Antiextrusión: *PTFE*

Bolas: *AISI 1010/1015*

Muelles: *Acero al carbono DIN 17233/84(B)*

• Aplicaciones:

Diseñado para Aceite Hidráulico. Aplicaciones según la normativa Europea 97.23.EC

• Equivalencia

FASTER HNVY

• Temperatura de trabajo (Tóricas)

	NBR	Viton	EPDM
	+100ºC	+200ºC	+150ºC
	-30ºC	-10ºC	-40ºC

• Sectores: Agrícola, Industrial

REFERENCIA MODELO

Ejemplo;

127.11115 AF

Serie	Material	Parte	Cierre	Tóricas	Medida	Rosca
127.	**1** → Acero C.	**1** → Macho **2** → Hembra	**1** → Punzón	**0** → Sin **1** → NBR **2** → Vitón **3** → EPDM	**5** → 1" | DN 25	2 letras (ver Tabla de Roscas en pagina 999-1)

Se reserva el derecho a hacer modificaciones en sus *productos* sin previa notificación

SERIE 127
JAP

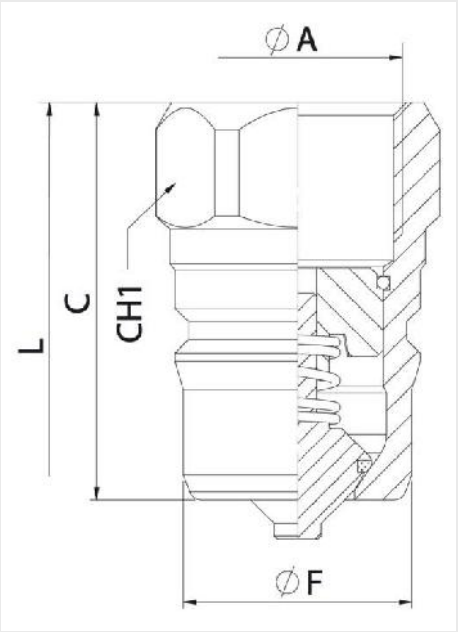

MACHO

DN	ØA	CH1	C	ØF	L	REF.	
25	1" BSP	41	63	36,20	126	127.11115AF	250Bar

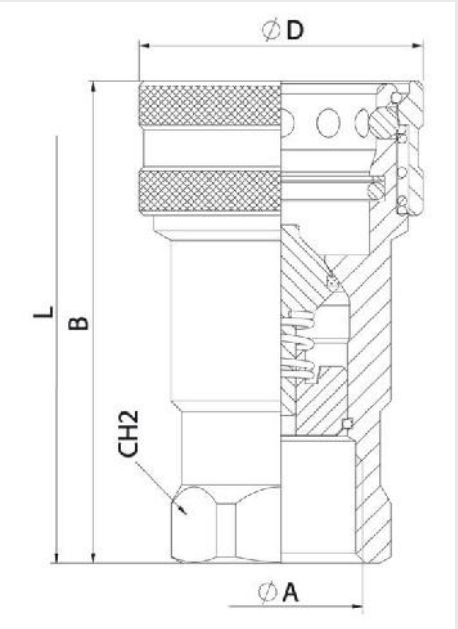

HEMBRA

DN	ØA	CH2	B	ØD	L	REF.	
25	1" BSP	41	98	58	126	127.12115AF	250 Bar

Se reserva el derecho a hacer modificaciones en sus *productos* sin previa notificación

SERIE 128 TVZ

Fabricado según los requisitos de las empresas fabricantes de camiones más importantes

• Materiales

Cuerpo: *Acero al carbono EN -10277-3,*

Tóricas: *NBR, Vitón o EPDM*

Antiextrusión: *PTFE*

Bolas: *AISI 1010/1015*

Muelles: *Acero al carbono DIN 17233/84(B)*

• Aplicaciones:

Diseñado para Aceite Hidráulico. Aplicaciones según la normativa Europea 97.23.EC

• Temperatura de trabajo (Tóricas)

	NBR	Viton	EPDM
	+100ºC	+200ºC	+150ºC
	-30ºC	-10ºC	-40ºC

• Sectores:

Agrícola, Industrial

REFERENCIA MODELO

Ejemplo;

128.11215 AF

Serie	Material	Parte	Cierre	Tóricas	Medida	Rosca
128.	**1** → Acero C.	**1** → Macho **2** → Hembra	**2** → Bola	**0** → Sin **1** → NBR **2** → Vitón **3** → EPDM	**4**→ ¾" (DN 20) **5**→ 1" (DN 25)	2 letras (ver Tabla de Roscas en pagina 999-1)

Se reserva el derecho a hacer modificaciones en sus *productos* sin previa notificación

SERIE 128
TVZ

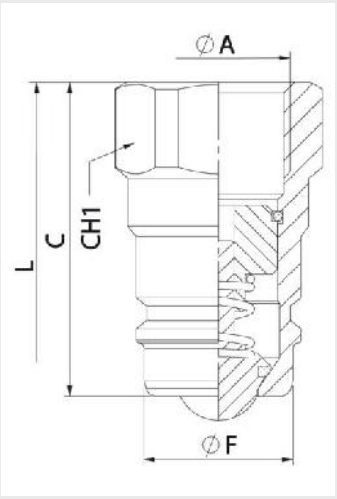

MACHO

DN	ØA	CH1	C	ØF	L	REF.	
20	¾" BSP	36	59	28	117,50	128.11214AE	250Bar
25	1" BSP	41	72	36,50	138	128.11215AF	230Bar

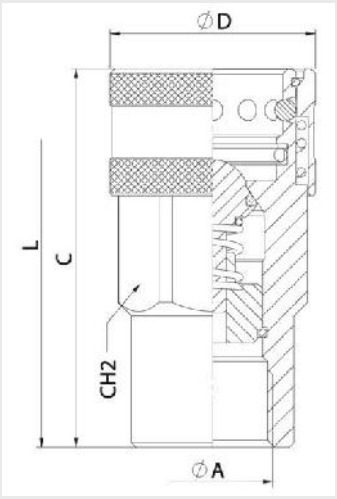

HEMBRA

DN	ØA	CH2	C	ØD	L	REF.	
20	¾" BSP	38	83,50	45,50	117,50	128.12214AE	250Bar

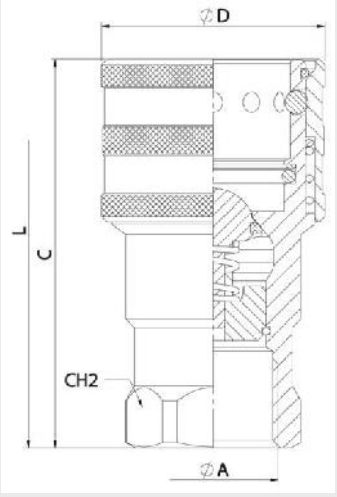

HEMBRA

DN	ØA	CH2	C	ØD	L	REF.	
25	1" BSP	41	105	57,50	138	128.12215AF	230Bar

Se reserva el derecho a hacer modificaciones en sus productos sin previa notificación

SERIE 129 ISO-A

CAMISA DE SEGURIDAD

Fabricado según la norma ISO 7241-A, medida DN13 según los requisitos de la norma ISO 5675. Disponible con válvula de Punzón o de Bola como sistema de cierre. Roscas BSP, NPTF, SAE / ORB. Otras bajo pedido.

• Materiales

Cuerpo: *Acero al carbono EN -10277-3, AISI 316, AISI 303, Latón*
Tóricas: *NBR , Vitón o EPDM*
Antiextrusión: *PTFE*
Bolas: *AISI 1010/1015*
Muelles: *Acero al carbono DIN 17233/84(B)*

• Temperatura de trabajo (Tóricas)

	NBR	Viton	EPDM
	+100ºC	+200ºC	+150ºC
	-30ºC	-10ºC	-40ºC

• Aplicaciones:

Diseñado para Aceite Hidráulico. Aplicaciones según la normativa Europea 97.23.EC

• Sectores: Industrial, Agrícola

• Equivalencia

FASTER ANV
AEROQUIP FD56
PARKER 6600
SNAP-TITE 61

REFERENCIA MODELO

Ejemplo;

129.11112 BC

Serie	Material	Parte	Cierre	Tóricas	Medida	Rosca
129	**1** → Acero C. **2** → AISI 316 **3** → AISI 303 **4** → Latón	**1** → Macho **2** → Hembra	**0** → Sin **1** → Punzón **2** → Bola	**0** → Sin **1** → NBR **2** → Vitón **3** → EPDM		2 letras (ver Tabla de Roscas en pagina 999-1)

	DN
1 → ¼"	06
2 → ⅜"	10
3 → ½"	13
4 → ¾"	20
5 → 1"	25
6 → 1 ¼"	32
7 → 1 ½"	40
8 → 2"	50

Se reserva el derecho a hacer modificaciones en sus *productos* sin previa notificación

SERIE 129
ISO-A
CAMISA DE SEGURIDAD

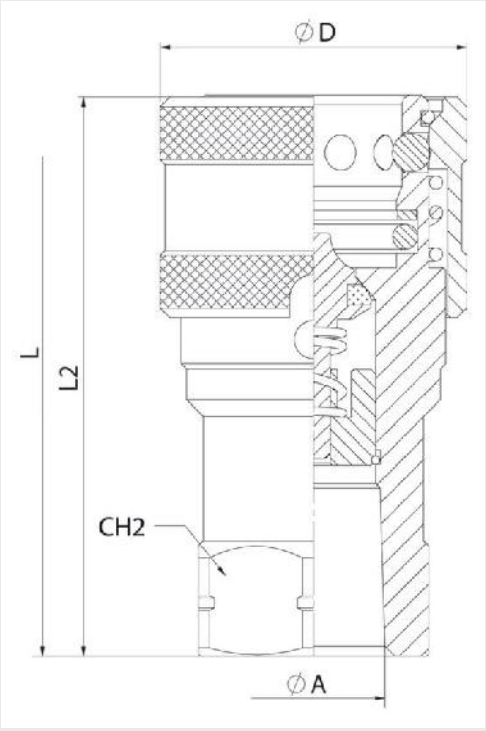

MODELOS ESTÁNDAR

DN	ØA	REF.		CH2	L2	ØD	L
06	¼" BSP	129.12111AB	350Bar	19	51	26	72
	¼" NPTF	129.12111BB					
10	⅜" BSP	129.12112AC	300Bar	24	58,50	32	81
	⅜" NPTF	129.12112BC					
	⅜" BSPT	129.12112DC					
13	½" BSP	129.12113AD	300Bar	30	63,50	38	87,50
	½" NPTF	129.12113BD					
	½" BSPT	129.12113DD					
20	¾" BSP	129.12114AE	250Bar	38	83,50	46	112
	¾" NPTF	129.12114BE					
25	1" BSP	129.12115AF	230Bar	46	97	55	126
	1" NPTF	129.12115BF					
32	1" ¼ BSP	129.12116AG	230Bar	50	117	70	150
	1" ¼ NPTF	129.12116BG					
40	1" ½" BSP	129.12117AH	200Bar	60	133	84,50	167
	1" ½" NPTF	129.12117BH					
50	2" BSP	129.12118AI	130Bar	75	165	100	210
	2" NPTF	129.12118BI					

Fabricado según la norma ISO 7241-A, medida DN13 según los requisitos de la norma ISO 5675

Se reserva el derecho a hacer modificaciones en sus productos sin previa notificación

SERIE 131 CPR

Fabricado según la norma ISO 16028.
Válvula plana que evita fugas durante la conexión y la desconexión.

• Materiales

Cuerpo: *Acero al carbono EN -10277-3 / AISI 316L*

Tóricas: *NBR. Vitón o EPDM*

Antiextrusión: *PTFE*

Bolas: *AISI 1010/1015*

Muelles: *Acero al carbono DIN 17233/84(B)*

• Aplicaciones:

Diseñado para Aceite Hidráulico. Aplicaciones según la normativa Europea 97.23.EC

• Equivalencia

FASTER 2FFI
PARKER FEM
AEROQUIP FD89
SNAP-TITE 74

• Temperatura de trabajo (Tóricas)

	NBR	Viton	EPDM
	+100ºC	+200ºC	+150ºC
	-30ºC	-10ºC	-40ºC

• Sectores:

Industrial, Maquinaria de construcción

REFERENCIA MODELO

Ejemplo;

131.11113 AD

Serie	Material	Parte	Cierre	Tóricas	Medida	Rosca
131.	**1** → Acero C. **2** → AISI316 **8** → Acero C. Niquelado	**1** → Macho **2** → Hembra	**1** → Punzón **3** → C.U.R.P.*	**1** → NBR **2** → Vitón **3** → EPDM		2 letras (ver Tabla de Roscas en pagina 999-1)

	DN
0 → ⅛"	04
1 → ¼"	07
2 → ⅜"	09
3 → ½"	13
4 → ¾"	15
5 → 1"	17
6 → 1 ¼"	21
7 → 1 ½"	30
8 2"	45

*** C.U.R.P. DISPONIBLE ÚNICAMENTE EN LA PARTE MACHO**

Se reserva el derecho a hacer modificaciones en sus *productos* sin previa notificación

SERIE 131 CPR

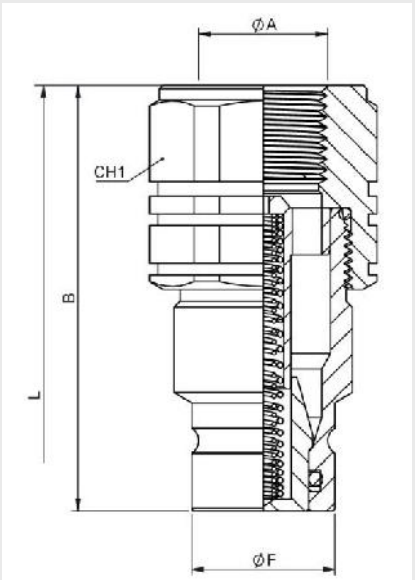

MACHO

DN	CH1	B	ØF	L
04	17	36,35	11,65	68,25
07	22	52,5	16,20	85,50
09	30	60,50	19,80	116,50
13	36	73	24,50	134,50
15	36	73	27	132
17	41	86	30	154
21	55	90	36	173
30	65	111	57	215
45	75	124	73	260

MODELOS ESTÁNDAR

DN	ØA	MACHO	HEMBRA	
04	⅛" BSP	131.11110AA	131.12110AA	500Bar
	⅛" NPTF	131.11110BA	131.12110BA	
07	¼" BSP	131.11111AB	131.12111AB	500Bar
	¼" NPTF	131.11111BB	131.12111BB	
	9/16"-18 UNF	131.11111GC	131.12111GC	
09	⅜" BSP	131.11112AC	131.12112AC	350Bar
	⅜" NPTF	131.11112BC	131.12112BC	
	½ " BSP	131.11112AD	131.12112AD	
	½ " NPTF	131.11112BD	131.12112BD	
	¾ "-16ORB	131.11112GF	131.12112GF	
	⅞ "-14ORB	131.11112GH	131.12112GH	
13	½" BSP	131.11113AD	131.12113AD	330 Bar
	½" NPTF	131.11113BD	131.12113BD	
	¾" BSP	131.11113AE	131.12113AE	
	¾" NPTF	131.11113BE	131.12113BE	
	⅞" - 14ORB	131.11113GH	131.12113GH	
	1 1/16" 12ORB	131.11113GK	131.12113GK	
15	¾" BSP	131.11114AE	131.12114AE	
	¾" NPTF	131.11114BE	131.12114BE	
	1 1/16"-12ORB	131.11114GK	131.12114GK	
17	1" BSP	131.11115AF	131.12115AF	
	1" NPTF	131.11115BF	131.12115BF	
	1 5/16"-12ORB	131.11115GO	131.12115GO	
21	1 ¼" BSP	131.11116AG	131.12116AG	300Bar
	1 ¼" NPTF	131.11116BG	131.12116BG	
30	1 ½" BSP	131.11117AH	131.12117AH	280Bar
	1 ½" NPTF	131.11117BH	131.12117BH	
45	2" BSP	131.11118AI	131.12118AI	250Bar

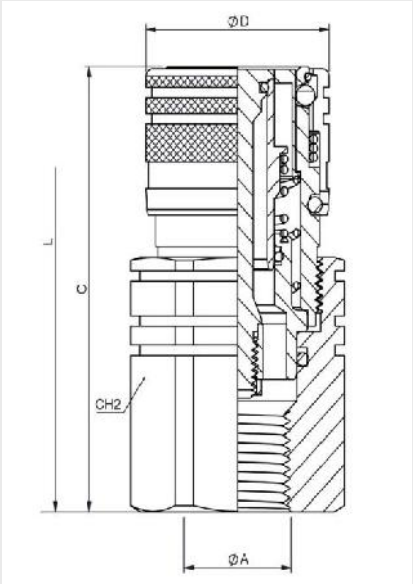

HEMBRA

DN	CH2	C	ØD	L
04	19	39,85	20	68,25
07	27	59	28	85,50
09	30	73,50	32	116,50
13	41	83,50	38	134,50
15	41	86	42	132
17	46	97,50	48	154
21	55	106	55	173
30	65	132,50	80	215
45	80	175	100	260

Se reserva el derecho a hacer modificaciones en sus *productos* sin previa notificación

SERIE 131 CPR

DIN2353

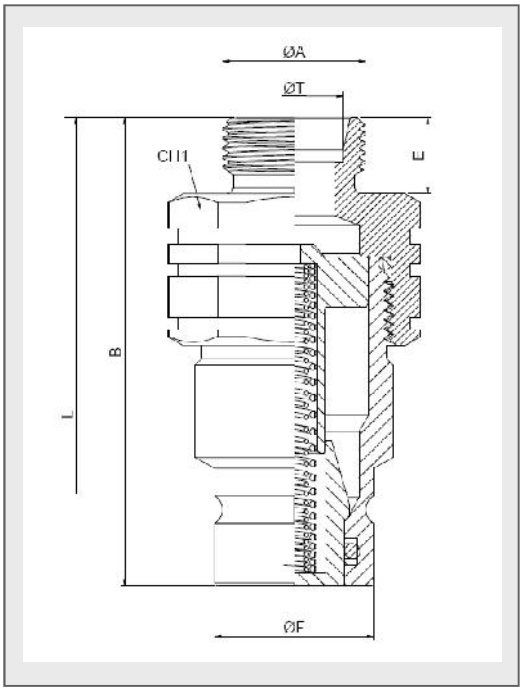

MODELOS ESTÁNDAR (MACHO)

DN	ØA	ØT	REF.		CH1	B	ØF	E	L
07	M12x1,5	6L	131.11111JB	500Bar	22	55	16,2	12	106,2
	M14x1,5	8L	131.11111JC			54		11	104,2
09	⅜" BSP M.	*	131.11112AN	350Bar	30	62,5	19.79	12	124,4
	M14x1,5	8L	131.11112JC			61,5		11	122,2
	M16x1,5	10L	131.11112JD			62,5		12	124,4
	M16x1,5	8S	131.11112KD						
	M18x1,5	10S	131.11112KE						
	M20x1,5	12S	131.11112KF						
13	M14x1,5	8L	131.11113JC	330Bar	36	73	24,58	11	134,9
	M16x1,5	10L	131.11113JD			74		12	136,9
	M18x1,5	12L	131.11113JE						
	M22x1,5	15L	131.11113JG						
	M26x1,5	18L	131.11113JI						
	M18x1,5	10S	131.11113KE						
	M20x1,5	12S	131.11113KF						
	M22x1,5	14S	131.11113KG						
	M24x1,5	16S	131.11113KH						
15	M18x1,5	12I	131.11114JE	330Bar	36	74	27,08	12	139,5
	M22x1,5	15L	131.11114JG						
	M26x1,5	18L	131.11114JI						
	M30x2	22L	131.11114JJ			80		18	151,5
	M22x1,5	14S	131.11114KG			74		12	139,5
	M24x1,5	16S	131.11114KH						
	M30x2	20S	131.11114KJ			80		18	151,5
17	M26x1,5	18L	131.11115JI	330Bar	41	82	30	12	152,2
	M30x2	22L	131.11115JJ			88		18	164,2
	M36x2	28L	131.11115JK		46	81			157,2
	M45x2	35L	131.11115JM					16	151,2
	M30x2	20S	131.11115KJ		41	86		18	163,2
	M36x2	25S	131.11115KK						
	M42x2	30S	131.11115KL		46	81			155,2
	M52x2	38S	131.11115KN		55			20	153,2

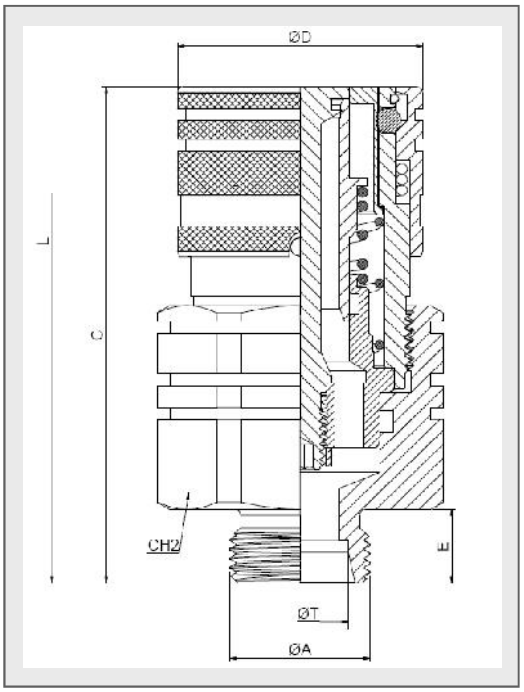

MODELOS ESTÁNDAR (HEMBRA)

DN	ØA	ØT	REF.		CH2	C	ØD	E	L
07	M12x1,5	6L	131.12111JB	500Bar	27	62	27,5	12	106,2
	M14x1,5	8L	131.12111JC			63		11	104,2
09	⅜" BSP M.	*	131.12112AN	350Bar	30	77,5	33	12	124,4
	M14x1,5	8L	131.12112JC			76,5		11	122,2
	M16x1,5	10L	131.12112JD			77,5		12	124,4
	M16x1,5	8S	131.12112KD						
	M18x1,5	10S	131.12112KE						
	M20x1,5	12S	131.12112KF						
13	M14x1,5	8L	131.12113JC	330Bar	41	79,5	38,5	11	134,9
	M16x1,5	10L	131.12113JD			80,5		12	136,9
	M18x1,5	12L	131.12113JE						
	M22x1,5	15L	131.12113JG						
	M26x1,5	18L	131.12113JI						
	M18x1,5	10S	131.12113KE						
	M20x1,5	12S	131.12113KF						
	M22x1,5	14S	131.12113KG						
	M24x1,5	16S	131.12113KH						
15	M18x1,5	12I	131.12114JE	330Bar	41	83,1	42	12	139,5
	M22x1,5	15L	131.12114JG						
	M26x1,5	18L	131.12114JI						
	M30x2	22L	131.12114JJ			89,1		18	151,5
	M22x1,5	14S	131.12114KG			83,1		12	139,5
	M24x1,5	16S	131.12114KH						
	M30x2	20S	131.12114KJ			89,1		18	151,5
17	M26x1,5	18L	131.12115JI	330Bar	46	92	30	12	152,2
	M30x2	22L	131.12115JJ			98		18	164,2
	M36x2	28L	131.12115JK						157,2
	M45x2	35L	131.12115JM			92		16	151,2
	M30x2	20S	131.12115KJ			99		18	163,2
	M36x2	25S	131.12115KK						
	M42x2	30S	131.12115KL			96			155,2
	M52x2	38S	131.12115KN		55	94		20	153,2

Se reserva el derecho a hacer modificaciones en sus *productos* sin previa notificación

SERIE 131 CPR

DIN2353

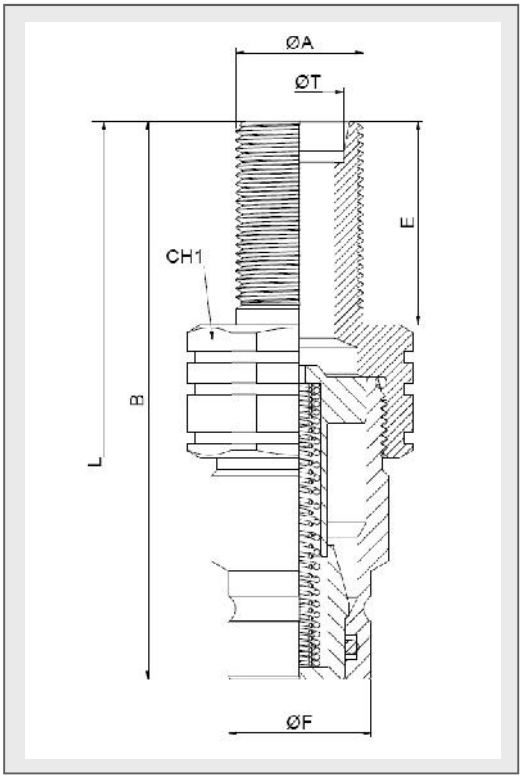

MODELOS ESTÁNDAR (MACHO)

DN	ØA	ØT	REF.		CH1	B	ØF	E	L
07	M12x1,5	6L	131.11111LB	500Bar	22	68	16,2	25	132,2
	M14x1,5	8L	131.11111LC			77		34	150,2
09	M14x1,5	8L	131.11112LC	350Bar	30	84,5	19,79	34	168,2
	M16x1,5	10L	131.11112LD			85,5		35	170,2
	M16x1,5	8S	131.11112MD			76,5		26	152,2
	M18x1,5	10S	131.11112ME			77,5		27	154,2
	M20x1,5	12S	131.11112MF			85,5		35	170,2
13	M14x1,5	8L	131.11113LC	330Bar	36	97	24,58	34	182
	M16x1,5	10L	131.11113LD					35	183
	M18x1,,5	12L	131.11113LE						
	M22x1,5	15L	131.11113LG			96			181
	M26x1,5	18L	131.11113LI						
	M18x1,5	10S	131.11113ME						183
	M20x1,5	12S	131.11113MF			97			
	M22x1,5	14S	131.11113MG						182
	M24x1,5	16S	131.11113MH						
15	M18x1,5	12I	131.11114LE	330Bar	36	97	27,08	35	185,5
	M22x1,5	15L	131.11114LG			96			183,5
	M26x1,5	18L	131.11114LI						
	M30x2	22L	131.11114LJ						
	M24x1,5	16S	131.11114MH			97			184,5
	M30x2	20S	131.11114MJ						
17	M26x1,5	18L	131.11115LI	330Bar	41	106	30	35	199,2
	M30x2	22L	131.11115LJ						
	M36x2	28L	131.11115LK			98		34	190,2
	M45x2	35L	131.11115LM		46	100		36	186,2
	M30x2	20S	131.11115MJ		41	106		34	198,2
	M36x2	25S	131.11115MK			109		38	205,2
	M42x2	30S	131.11115ML		46	104		40	199,2
	M52x2	38S	131.11115MN		55				196,2

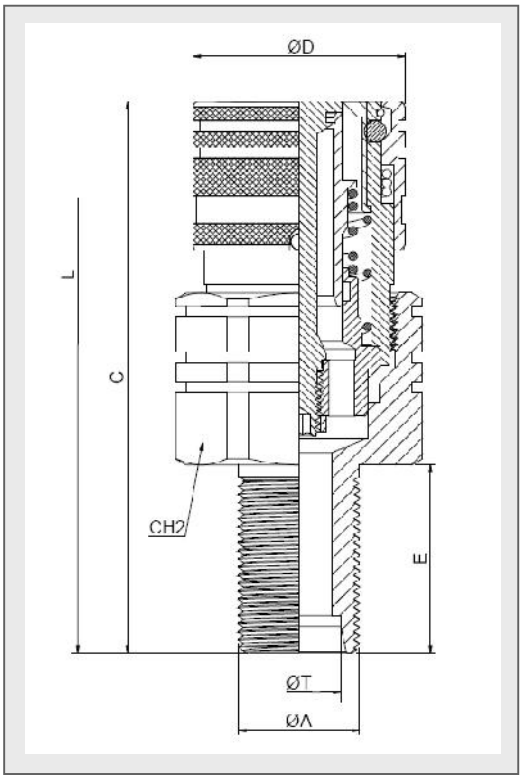

MODELOS ESTÁNDAR (HEMBRA)

DN	ØA	ØT	REF.		CH2	C	ØD	E	L
07	M12x1,5	6L	131.12111LB	500Bar	27	75	27,5	25	132,2
	M14x1,5	8L	131.12111LC			84		34	150,2
09	M14x1,5	8L	131.12112LC	350Bar	30	99,5	33	34	168,2
	M16x1,5	10L	131.12112LD			100,5		35	170,2
	M16x1,5	8S	131.12112MD			91,5		26	152,2
	M18x1,5	10S	131.12112ME			92,5		27	154,2
	M20x1,5	12S	131.12112MF			100,5		35	170,2
13	M14x1,5	8L	131.12113LC	330Bar	41	102,5	38,5	34	182
	M16x1,5	10L	131.12113LD			103,5		35	183
	M18x1,,5	12L	131.12113LE						
	M22x1,5	15L	131.12113LG			102,5			181
	M26x1,5	18L	131.12113LI						
	M18x1,5	10S	131.12113ME						183
	M20x1,5	12S	131.12113MF			103,5			
	M22x1,5	14S	131.12113MG						182
	M24x1,5	16S	131.12113MH						
15	M18x1,5	12I	131.12114LE	330Bar	41	106,1	42	35	185,5
	M22x1,5	15L	131.12114LG			105,1			183,5
	M26x1,5	18L	131.12114LI						
	M30x2	22L	131.12114LJ						
	M24x1,5	16S	131.12114MH						184,5
	M30x2	20S	131.12114MJ						
17	M26x1,5	18L	131.12115LI	330Bar	46	115	48,5	35	199,2
	M30x2	22L	131.12115LJ						
	M36x2	28L	131.12115LK			114		34	190,2
	M45x2	35L	131.12115LM			108		36	186,2
	M30x2	20S	131.12115MJ			114		34	198,2
	M36x2	25S	131.12115MK			118		38	205,2
	M42x2	30S	131.12115ML			117		40	199,2
	M52x2	38S	131.12115MN		55	114			196.2

Se reserva el derecho a hacer modificaciones en sus productos sin previa notificación

SERIE 131 CPR

Fabricado según Norma ISO 16028.
Diseñado para evitar perdidas de fluido durante la conexión y desconexión.

	NBR	Viton	EPDM
+100ºC	+200ºC	+150ºC
-30ºC	-10ºC	-40ºC

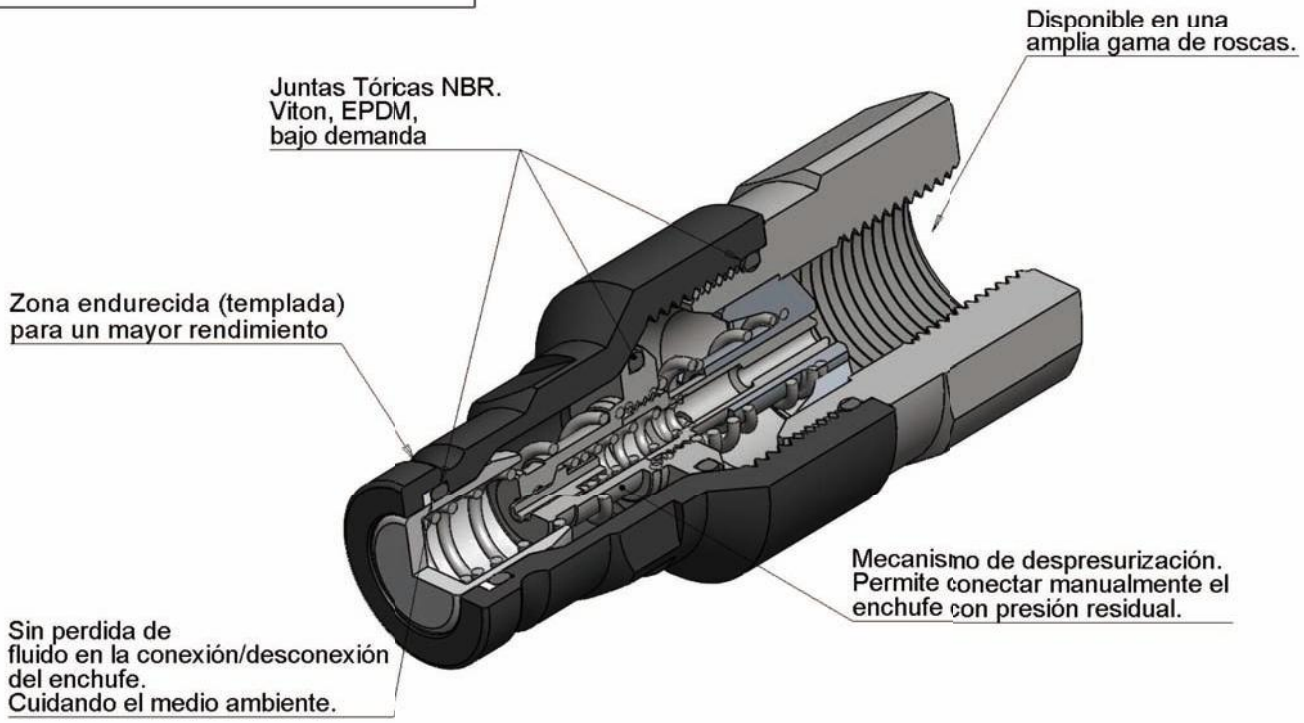

Modelos Estándar

DN	Rosca	REF.	Presión de Trabajo	Caudal	Máx. Presión Residual	Spillage
09	⅜"BSP	131.11312AC	350 Bar	23 l/min	300 Bar	0,010 ml
13	½" BSP	131.11313AD	330 Bar	45 l/min	300 Bar	0,010 ml
15	¾" BSP	131.11314AE	330 Bar	74 l/min	300 Bar	0,120 ml
17	1" BSP	131.11315AF	330 Bar	100 l/min	250 Bar	0,200 ml
21	1 ¼" BSP	131.11316AG	300 Bar	189 l/min	250 Bar	0,250 ml
30	1 ½" BSP	131.11317AH	280 Bar	225 l/min	200 Bar	0,300 ml

Se reserva el derecho a hacer modificaciones en sus productos sin previa notificación

SERIE 131 CPR

ACERO INOXIDABLE AISI 316

Fabricado según la norma ISO 16028.
Válvula plana que evita fugas durante la conexión y la desconexión.

• Materiales

Cuerpo: *Acero Inoxidable AISI 316*

Tóricas: *NBR, Vitón o EPDM*

Antiextrusión: *PTFE*

Bolas: *AISI 1010/1015*

Muelles: *AISI302 DIN17224*

• Aplicaciones:

Diseñado para Aceite Hidráulico. Aplicaciones según la normativa Europea 97.23.EC

• Temperatura de trabajo (Tóricas)

	NBR	Viton	EPDM
	+100ºC	+200ºC	+150ºC
	-30ºC	-10ºC	-40ºC

• Sectores: Industrial, Químico

REFERENCIA MODELO

Ejemplo;

131.21123 AD

Series	Material	Parte	Cierre	Tóricas	Medida	Rosca
131.	**2** → AISI316	**1** → Macho **2** → Hembra	**1** → Punzón	**1** → NBR **2** → Vitón **3** → EPDM		2 letras (ver Tabla de Roscas en pagina 999-1)

	DN
1 → ¼"	07
2 → ⅜"	09
3 → ½"	13
4 → ¾"	15
5 → 1"	17
6 →1 ¼"	21
7 →1 ½"	30
8 → 2"	45

Se reserva el derecho a hacer modificaciones en sus *productos* sin previa notificación

SERIE 131 CPR

ACERO INOXIDABLE AISI 316

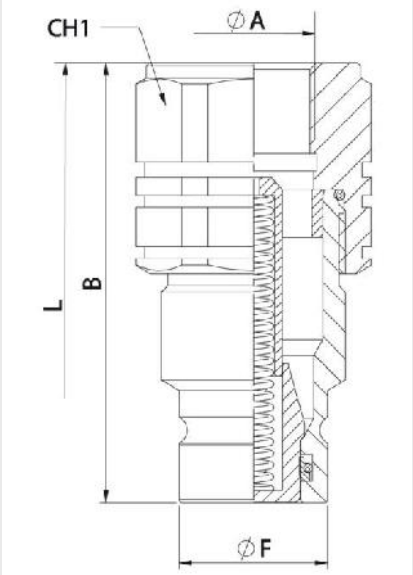

MACHO

DN	CH1	B	ØF	L
04	17	36,35	11,65	68,25
07	22	48	16,20	85,50
09	30	62,50	19,80	116,50
13	36	62,50	24,50	134,50
15	36	70,50	27	132
17	41	82,50	30	154
21	55	90	36	173
30	65	111	57	215
45	75	125	73	

MODELOS ESTÁNDAR

DN	ØA	MACHO	HEMBRA	
04	⅛" BSP	131.21110AA	131.22110AA	350Bar
	⅛" NPTF	131.21110BA	131.22110BA	
07	¼" BSP	131.21121AB	131.22121AB	350Bar
	¼" NPTF	131.21121BB	131.22121BB	
09	⅜" BSP	131.21122AC	131.22122AC	250Bar
	⅜" NPTF	131.21122BC	131.22122BC	
	½ " BSP	131.21122AD	131.22122AD	
	½ " NPTF	131.21122BD	131.22122BD	
	¾ "-16ORB	131.21122GF	131.22122GF	
	⅞ "-14ORB	131.21122GH	131.22122GH	
13	½" BSP	131.21123AD	131.22123AD	250Bar
	½" NPTF	131.21123BD	131.22123BD	
	¾" BSP	131.21123AE	131.22123AE	
	¾" NPTF	131.21123BE	131.22123BE	
	⅞" - 14ORB	131.21123GH	131.22123GH	
	1 1/16" 12ORB	131.21123GK	131.22123GK	
15	¾" BSP	131.21124AE	131.22124AE	250Bar
	¾" NPTF	131.21124BE	131.22124BE	
	1 1/16"-12ORB	131.21124GK	131.22124GK	
17	1" BSP	131.21125AF	131.22125AF	250Bar
	1" NPTF	131.21125BF	131.22125BF	
	1 5/16"-12ORB	131.21125GO	131.22125GO	
21	1 ¼" BSP	131.21126AG	131.22126AG	250Bar
	1 ¼" NPTF	131.21126BG	131.22126BG	
30	1 ½" BSP	131.21127AH	131.22127AH	250Bar
	1 ½" NPTF	131.21127BH	131.22127BH	
45	2" BSP	131.21128AI	131.22128AI	100Bar

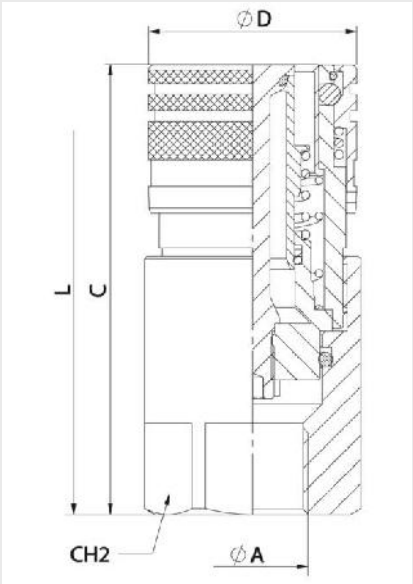

HEMBRA

DN	CH2	C	ØD	L
04	19	39,85	20	68,25
07	27	48	28	85,50
09	30	64,50	32	116,50
13	41	80,50	38	134,50
15	41	78	42	132
17	46	92,50	48	154
21	55	105	55	173
30	65	132,50	80	215
45	80	165	100	

Se reserva el derecho a hacer modificaciones en sus *productos* sin previa notificación

SERIE 131 CPR

DATOS TÉCNICOS Acero al Carbono

DN	Caudal	Min. Presión Rotura (bar)			Máx. Presión de Trabajo
		Male	Female	Coupled	
04	5 l/m	1450	1400	1400	350 Bar
07	12 l/m	1450	1400	1400	350 Bar
09	23 l/m	1020	1100	1000	250 Bar
13	45 l/m	1000	980	1000	250 Bar
15	74 l/m	950	970	1000	250 Bar
17	100 l/m	950	940	1000	250 Bar
21	189 l/m	930	900	1000	250 Bar
30	225 l/m	930	890	1000	250 Bar
40	288 l/m	700	800	800	250 Bar

DATOS TÉCNICOS Acero Inoxidable

DN	Caudal	Mín. Presión Rotura (bar)			Máx. Presión de Trabajo
		Male	Female	Coupled	
04	5 l/m	1450	1400	1400	350 Bar
07	12 l/m	1450	1400	1400	350 Bar
09	23 l/m	1020	1100	1000	250 Bar
13	45 l/m	1000	980	1000	250 Bar
15	74 l/m	950	970	1000	250 Bar
17	100 l/m	950	940	1000	250 Bar
21	189 l/m	930	900	1000	250 Bar
30	225 l/m	930	890	1000	250 Bar
40	288 l/m	700	800	800	200 Bar

CAÍDA DE PRESIÓN

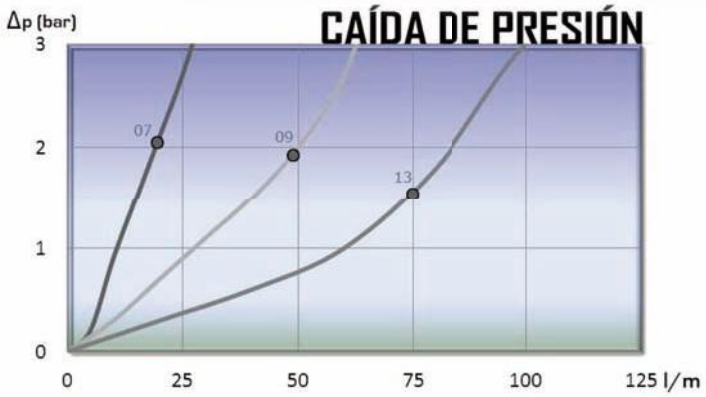

CAÍDA DE PRESIÓN

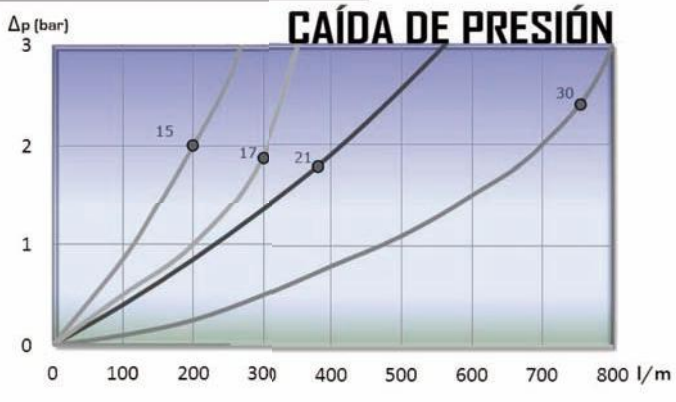

Se reserva el derecho a hacer modificaciones en sus productos sin previa notificación

SERIE 131 CPR

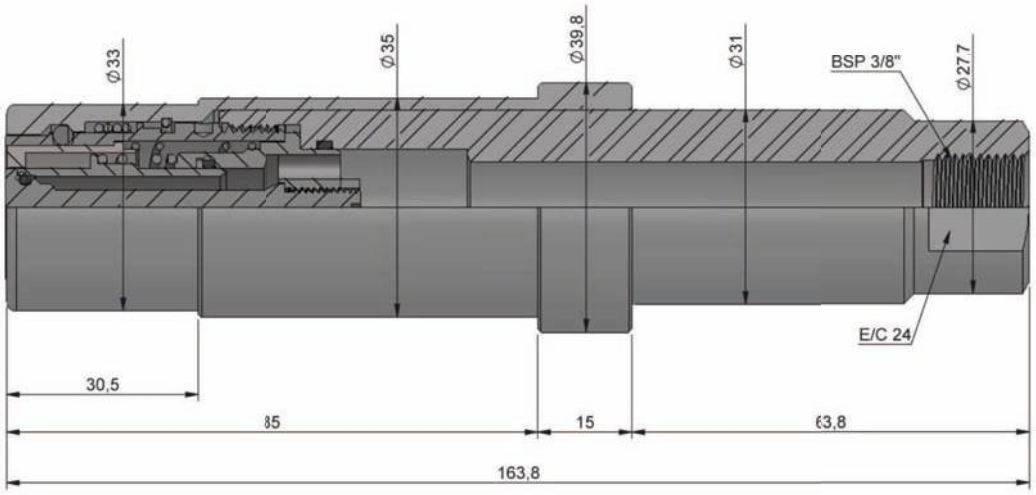

MODELO ESTÁNDAR ACERO AL CARBONO

DN	ØA	REF.		E/C	ØD	L
09	3/8"BSP	131SB.12112AC	350	24	33	164

DATOS TÉCNICOS

DN	Caudal Nominal	Presión Min. Rotura			Max. Presión trabajo
		Macho	Hembra	Acoplado	
09	23 l/m	1300	1200	1400	350 bar

Denominación

DN-09 HEMBRA CARA PLANA 3/8' alta presión para elevadores contenedores basura soterrados.

Características:

✓*Desarrollado para ser utilizado en trabajos con presión pulsante de alta frecuencia y golpes de ariete.*
✓*Presión de trabajo: 350 bar.*
✓*Cuerpo exterior bañado en Niquel Químico, muy resistente a la corrosión para garantizar una máxima durabilidad en las condiciones más extremas.*
✓*Con forma ergonómica para facilitar la conexión y desconexión.*
✓*Diseño compacto de cara plana que elimina las fugas y la contaminación del circuito.*
✓*Fabricado bajo la norma ISO 16028.*

Se reserva el derecho a hacer modificaciones en sus productos sin previa notificación

SERIE 131
CPR TAPAS

CPR SERIES TAPAS han sido diseñados para proteger la Hembra o el Macho cuando están desconectados.
Fabricados según la norma ISO 16028

REFERENCIA MODELO

Ejemplo;

131.5313 AA

Series	Material	Parte	Color	Medida	Tipo
131.	**5** → Plástico	**3** → Tapa Hembra **4** → Tapa Macho	**1** →Rojo **2** →Azul **3** →Amarillo **4** →Verde **5** →Negro **6** →Blanco		AA

	DN
1→ ¼"	07
2→ ⅜"	09
3→ ½"	13
4→ ¾"	15
5→ 1"	17
6→1 ¼"	21
7→1 ½"	30
8→ 2"	45

TAPA HEMBRA

DN	ROJO	AZUL	AMARILLO	VERDE	NEGRO	BLANCO
07	131.5311AA	*	*	*	*	*
09	131.5312AA	*	*	*	*	*
13	131.5313AA	*	*	*	*	*
15	131.5314AA	*	*	*	*	*
17	131.5315AA	*	*	*	*	*

TAPA MACHO

DN	ROJO	AZUL	AMARILLO	VERDE	NEGRO	BLANCO
07	131.5411AA	*	*	*	*	*
09	131.5412AA	*	*	*	*	*
13	131.5413AA	*	*	*	*	*
15	131.5414AA	*	*	*	*	*
17	131.5415AA	*	*	*	*	*

* Disponible bajo pedido

* Para pedir tapas del modelo CPR usar referencia 131 en vez de 130

Se reserva el derecho a hacer modificaciones en sus productos sin previa notificación

SERIE 136
DRF

Facilita el mantenimiento de los sistemas hidráulicos proporcionando una fácil conexión en los múltiples puntos de verificación de presión.

• Materiales

Cuerpo: *Acero al carbono EN -10277-3 / AISI 316L/ Latón*

Tóricas: *NBR, Vitón o EPDM*

Antiextrusión: *PTFE*

Bolas: *AISI 1010/1015*

Muelles: *Acero al carbono DIN 17233/84(B)*

• Aplicaciones:

Diseñado para Aceite Hidráulico. Conector diseñado para la comprobación de la presión en diferentes puntos de un circuito.

- No inclusión de aire en el circuito.

• Equivalencia

Diseñado según norma ISO 15171-1 & SAE J1502

• Temperatura de trabajo (Tóricas)

	NBR	Viton	EPDM
	+100ºC	+200ºC	+150ºC
	-30ºC	-10ºC	-40ºC

• Sectores:

Industrial. Maquinaria de construcción.

REFERENCIA MODELO

Ejemplo;

136.12110BB

Serie	Material	Parte	Cierre	Tóricas	Medida	Rosca
136.	**1** → Acero C. **2** → AISI316 **4** → Latón	**1** → Macho **2** → Hembra	**1** → Punzón	**0** → Sin **1** → NBR **2** → Vitón **3** → EPDM	**0** → ⅛" | DN 04	2 letras (ver Tabla de Roscas en pagina 999-1)

Se reserva el derecho a hacer modificaciones en sus productos sin previa notificación

SERIE 136
DRF

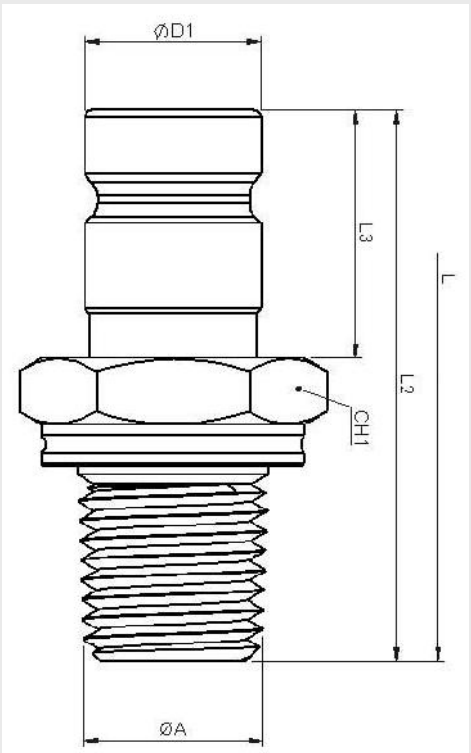

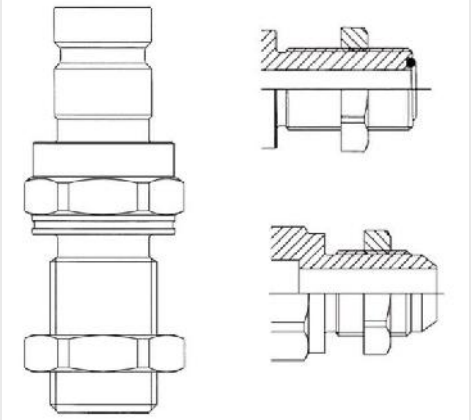

MODELOS ESTÁNDAR

DN	ØA	NORMA	REF.		L	L2	L3	CH1	ØD1
04	1/8" NPTF	ANSI B1.20.3	136.11110BL	420Bar	81,25	45,75	17,75	22	12,6
	1/4" NPTF		136.11110BM						
	M14x1,5	ISO 6149-2	136.11110OF						
	3/8" UNF	SAE J1926-2	136.11110HA						
	7/16" UNF		136.11110HB						
	1/2" UNF		136.11110HC						
	9/16" UNF		136.11110HD						
	9/16" UNF	ISO 8434-3	136.11110ZD						
	11/16" UN		136.11110ZE						
	13/16" UN		136.11110ZG						
	7/16" UNF	ISO 8434-2	136.11110YB						
	1/2" UNF		136.11110YC						
	9/16" UNF		136.11110YD						
	M12x1,5	ISO 9974-2	136.11110QE						
	M14x1,5		136.11110QF						
	1/8" BSP	DIN 3852-2	136.11110AL						
	1/4" BSP		136.11110AM						

PASATABIQUES

DN	ØA	NORMA	REF.		L	L2	L3	CH1	ØD1
04	9/16" UNF	ISO 8434-3	136.11110ZDP	420Bar	17,75	19	12,6		
	11/16" UN		136.11110ZEP			60,3			
	13/16" UN		136.11110ZGP			62,8			
	7/16" UNF	ISO 8434-2	136.11110YBP			77,1			
	1/2" UNF		136.11110YCP			58			
	9/16" UNF		136.11110YDP			58			

Fabricado según la norma ISO 15171-1, medida DN04 según los requisitos de la norma ISO 7241-2

TAPA PROTECTORA – 136.5450AA

Se reserva el derecho a hacer modificaciones en sus productos sin previa notificación

SERIE 136
DRF

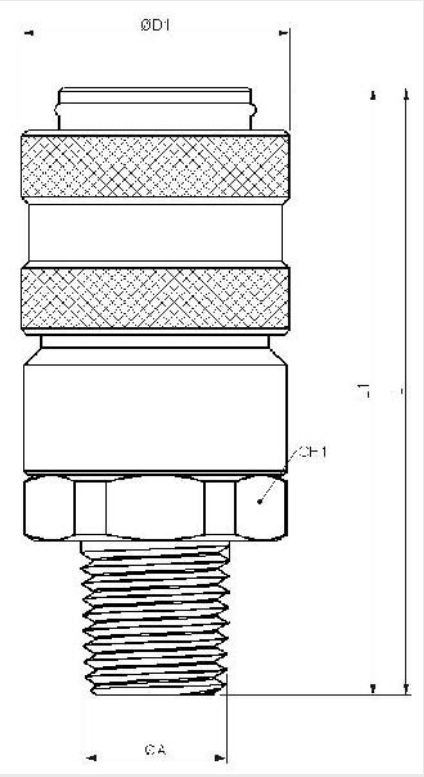

MODELOS ESTÁNDAR

DN	ØA	NORMA	REF.		L	L2	L3	CH1	ØD1
04	1/8" NPTF	ANSI B1.20.3	136.12110BL	420Bar	81,25	45,75	17,75	19	24,3
	1/4" NPTF		136.12110BM						
	1/8" BSP	DIN 3852-2	136.12110AL						
	1/4" BSP		136.12110AM						

Fabricado según la norma ISO 15171-1, medida DN04 según los requisitos de la norma ISO 7241-2

Se reserva el derecho a hacer modificaciones en sus productos sin previa notificación

SERIE 136
DRF

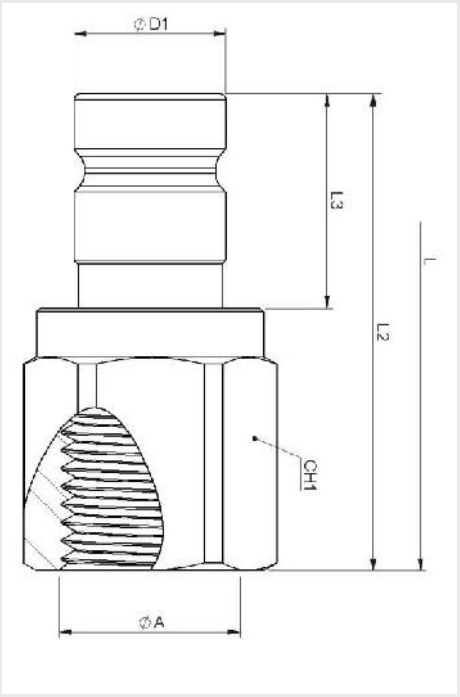

MODELOS ESTÁNDAR

DN	ØA	NORMA	REF.		L	L2	L3	CH1	ØD1
04	1/8" BSP	DIN 3852-2	136.11110AA	420Bar	81,25	42	17,75	19	12,6
	1/4" BSP		136.11110AB						
	1/8" NPTF	ANSI B1.20.3	136.11110BA						
	1/4" NPTF		136.11110BB						
	M14x1,5	ISO 6149-2	136.11110EF						
	7/16" UNF	SAE J1926-1	136.11110GB						
	9/16" UNF		136.11110GD						
	9/16" UNF	ISO 8434-3	136.11110VD						
	11/16" UN		136.11110VE						
	13/16" UN		136.11110VG						
	7/16" UNF	ISO 8434-2	136.11110UB						
	1/2" UNF		136.11110UC						
	9/16" UNF		136.11110UD						
	3/4" UNF		136.11110UF						

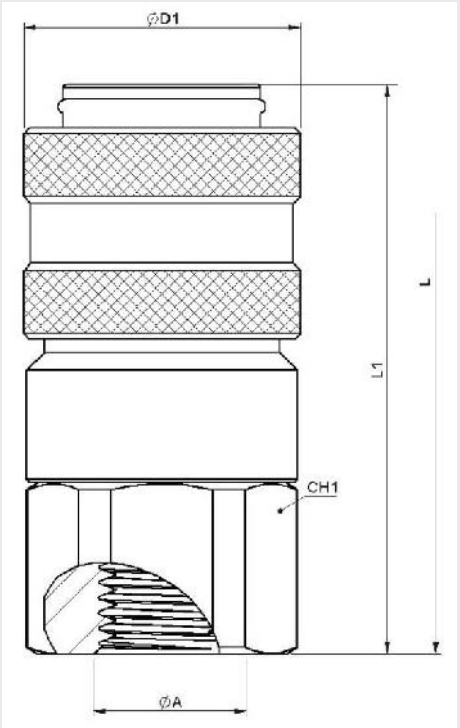

MODELOS ESTÁNDAR

DN	ØA	NORMA	REF.		L	L1	L3	CH1	ØD1
04	1/8" BSP	DIN 3852-2	136.12110AA	420Bar	81,25	54	17,75	19	24,3
	1/4" BSP		136.12110AB						
	1/8" NPTF	ANSI B1.20.3	136.12110BA						
	1/4" NPTF		136.12110BB						
	M14x1,5	ISO 6149-2	136.12110EF						
	7/16" UNF	SAE J1926-1	136.12110GB						
	9/16" UNF		136.12110GD						
	9/16" UNF	ISO 8434-3	136.12110VD						
	11/16" UN		136.12110VE						
	13/16" UN		136.12110VG						
	7/16" UNF	ISO 8434-2	136.12110UB						
	1/2" UNF		136.12110UC						
	9/16" UNF		136.12110UD						
	3/4" UNF		136.12110UF						

Fabricado según la norma ISO 15171-1, medida DN04 según los requisitos de la norma ISO 7241-2

Se reserva el derecho a hacer modificaciones en sus productos sin previa notificación

SERIE 136
DRF

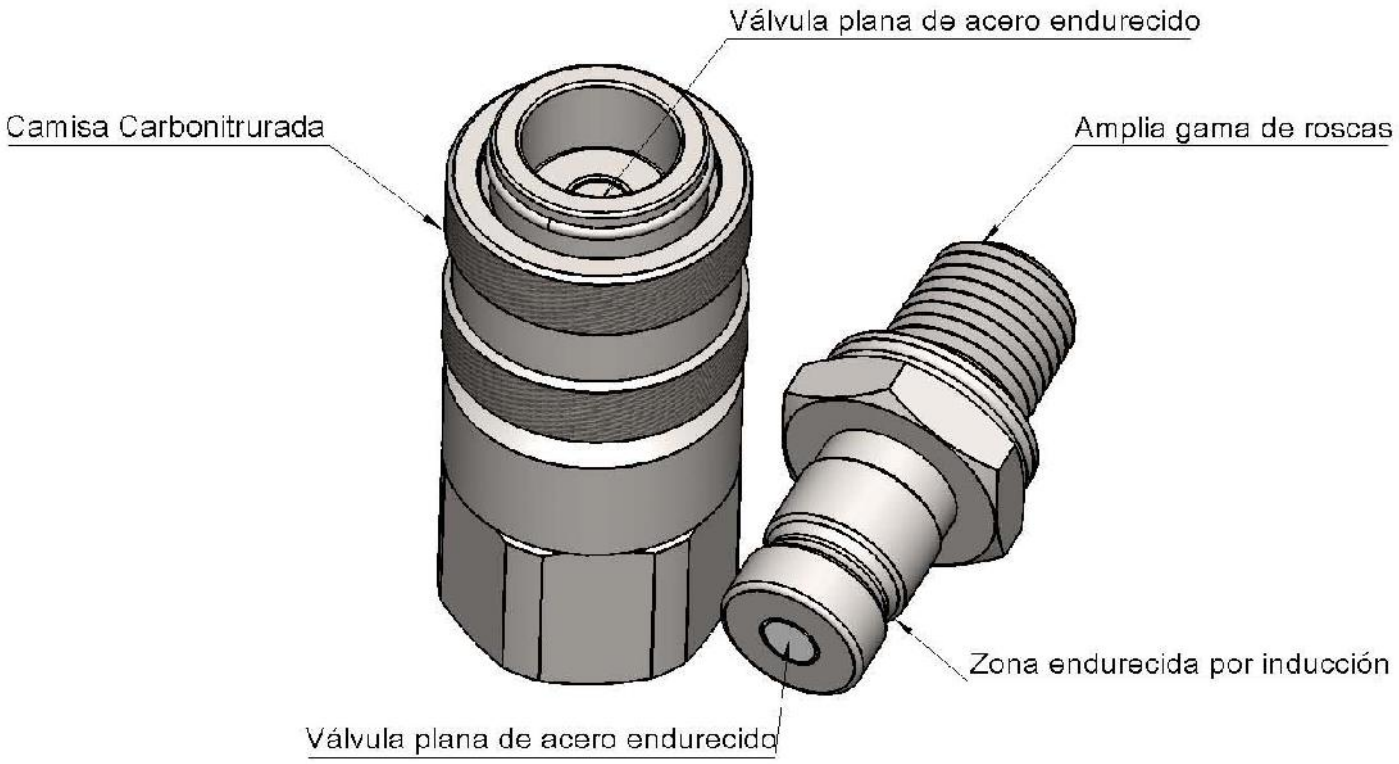

DATOS TÉCNICOS Acero al Carbono

DN	Caudal	Fuerza Conexión	Min. Presión Rotura (bar)			Máx. Presión de Trabajo	Derrame en conexión
			Macho	Hembra	Conectado		Máx.

Se reserva el derecho a hacer modificaciones en sus productos sin previa notificación

SERIE 140 CVF

Paso libre (Sin válvula)
Rosca BSP. Otras bajo pedido.

• Materiales

Cuerpo: *Acero al carbono EN-10277-3 / AISI 316L / Latón*

Tóricas: *NBR, Vitón o EPDM*

Antiextrusión: *PTFE*

Bolas: *AISI 1010/1015*

Muelles: *Acero al carbono DIN 17233/84(B)*

• Aplicaciones:

Diseñado para Aceite Hidráulico. Aplicaciones según la normativa Europea 97.23.EC

• Equivalencia

GROMELLE 7000

• Temperatura de trabajo (Tóricas)

	NBR	Viton	EPDM
	+100ºC	+200ºC	+150ºC
	-30ºC	-10ºC	-40ºC

• Sectores:

Industrial, Sistemas de lavado de alta presión

REFERENCIA MODELO

Ejemplo;

140.11001 AB

Serie	Material	Parte	Cierre	Tóricas	Medida	Rosca
140.	**1** → Acero C. **2** → AISI316 **4** → Latón	**1** → Macho **2** → Hembra	**0** → Sin	**0** → Sin **1** → NBR **2** → Vitón **3** → EPDM	**1** → ¼" (DN 06) **2** → ⅜" (DN 10) **3** → ½" (DN 13)	2 letras (ver Tabla de Roscas en pagina 999-1)

Se reserva el derecho a hacer modificaciones en sus *productos* sin previa notificación

SERIE 140
CVF

Enchufes rápidos bajo pedido y sujetos a cantidades mínimas.
Productos Niquelados → Añadir 011 en la referencia.

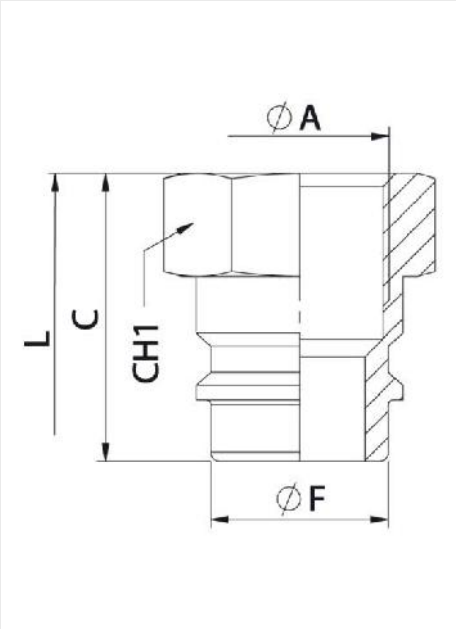

MACHO (ACERO C.)

DN	ØA	CH1	C	ØF	L	REF.	
06	¼" BSP	19	25	14,10	45,10	140.11001AB	700 Bar
10	⅜" BSP	22	28	18,90	48,50	140.11002AC	600 Bar
13	½" BSP	27	33	20,40	55,50	140.11003AD	500 Bar

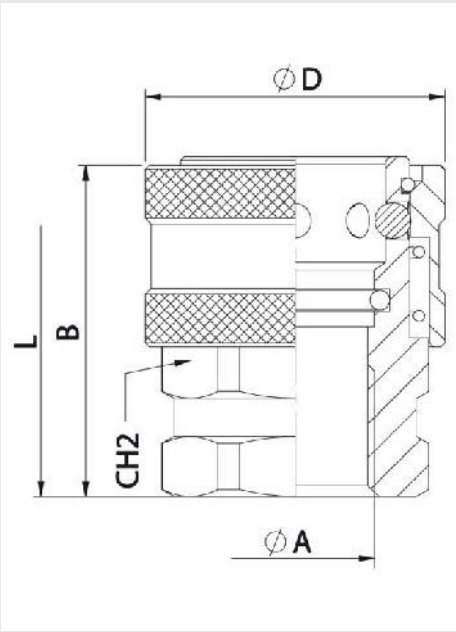

HEMBRA (ACERO C.)

DN	ØA	CH2	B	ØD	L	REF.	
06	¼" BSP	22	35	29,50	45,10	140.12011AB	700 Bar
10	⅜" BSP	27	38	34	48,50	140.12012AC	600 Bar
13	½" BSP	32	45	39,50	55,50	140.12013AD	500 Bar

Se reserva el derecho a hacer modificaciones en sus *productos* sin previa notificación

SERIE 140 CVF

TAPONES Y TAPAS

CVF SERIES TAPONES y TAPAS han sido diseñados para proteger la Hembra o el Macho cuando están desconectados.
Fabricado según la norma ISO 7241-A, medida DN13 según los requisitos de la norma ISO 5675.

REFERENCIA MODELO

Ejemplo;

104.5353 AA

Serie	Material	Parte	Color	Medida	Tipo
104. 140.	**1** → Acero C. **5** → Plástico	**3** → Tapón **4** → Tapa **5** → Parking	**0** → Metal **1** → Rojo **2** → Azul **3** → Amarillo **4** → Verde **5** → Negro **6** → Blanco	DN **1**→ ¼" 06 **2**→ ⅜" 10 **3**→ ½" 13 **4**→ ¾" 20 **5**→ 1" 25	AA

TAPÓN

DN	ROJO	AZUL	AMARILLO	VERDE	NEGRO	BLANCO
06	*	*	*	*	104.5351AA	*
10	*	*	*	*	104.5352AA	*
13	*	*	*	*	101.5353AA	*
20	*	*	*	*	*	*
25	*	*	*	*	*	*

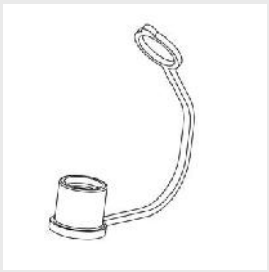

TAPA

DN	ROJO	AZUL	AMARILLO	VERDE	NEGRO	BLANCO
06	*	*	*	*	104.5451AA	*
10	*	*	*	*	104.5452AA	*
13	*	*	*	*	101.5453AA	*
20	*	*	*	*	*	*
25	*	*	*	*	*	*

* NO DISPONIBLE

Se reserva el derecho a hacer modificaciones en sus productos sin previa notificación

SERIE 190 RBP

Diseñado para trabajar hasta presión de 35 Bar.
Solo disponible sin válvula (Paso Libre)

• Materiales

Cuerpo: *Latón DIN-EN 12164*

Tóricas: *Silicona*

Bolas: *AISI 316W 14401*

Muelles: *AISI302 DIN 17224*

• Temperatura de trabajo (Tóricas)

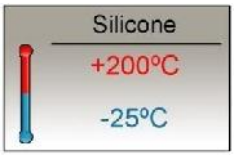

• Aplicaciones:

Diseñado para Agua caliente. Aplicaciones según la normativa Europea 97.23.EC

• Sectores:

Sistema de refrigeración de Moldeado

REFERENCIA MODELO

Ejemplo;

190.41001 AN

Serie	Material	Parte	Cierre	Tóricas	Medida	Rosca
190.	**4** → Latón	**1** → Macho **2** → Hembra	**0** → Sin	**3** → Silicona	DN **1** → ¼" 06 **2** → ⅜" 10	**Macho:** 2 letras (ver Tabla de Roscas en pagina 999-1) **Hembra:** 180ºXX 90ºXY

Se reserva el derecho a hacer modificaciones en sus *productos* sin previa notificación

SERIE 190
RBP

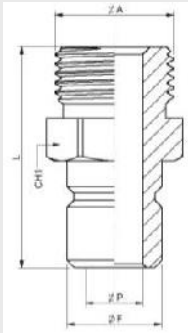

MACHO

DN	ØA	CH1	ØF	ØP	L	REF.
2/38	¼"BSP M.	14	9,60	6	26	190.41001AM
3/17	¼"BSP M.		13,30	8	31	190.41002AM
	⅜" BSP M.	27				190.41002AN

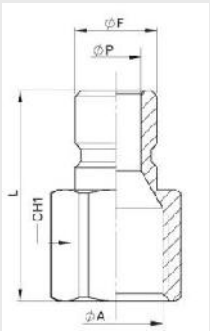

MACHO

DN	ØA	CH1	ØF	ØP	L	REF.
2/38	¼"BSP M.	19	9,60	6	26	190.41001AB
3/17	¼" BSP	17	13,30	8	31	190.41002AB
	⅜" BSP M.	27			34	190.41002AC

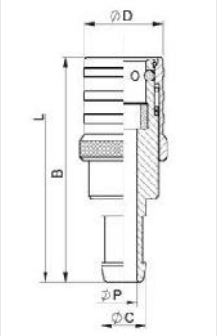

HEMBRA

DN	ØD	B	ØC	ØP	L	REF.
2/38	17	56	10	6	71,50	190.42031XX
3/17	23,50	57	13,30	8	82	190.42032XX

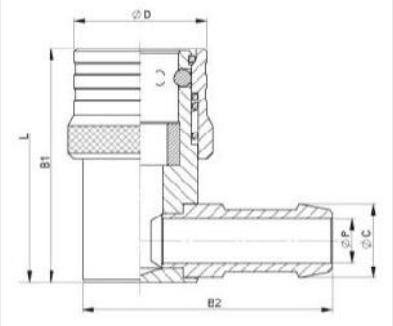

HEMBRA

DN	ØD	B1	B2	ØC	ØP	L	REF.
2/38	*	*	*	*	*	*	190.42031XY
3/17	24	42	48	13,30	8	60	190.42032XY

Se reserva el derecho a hacer modificaciones en sus *productos* sin previa notificación